AZURO Havuz Montaj Kılavuzu

İÇERİK

BÖLÜM 1 GİRİŞ.....

BÖLÜM 2 ARAZİ SEÇİMİ 3

BÖLÜM 2A ARAZİYİ OVAL HAVUZ MONTAJI İÇİN HAZIRLAMA 4

BÖLÜM 2B ARAZİYİ YUVARLAK HAVUZ MONTAJI İÇİN HAZIRLAMA 8

BÖLÜM 3 HAVUZ TEMELİNİN MONTAJI 10

BÖLÜM 3A OVAL HAVUZ TEMELİNİN MONTAJI ..... .12

BÖLÜM 3B YUVARLAK HAVUZ TEMELİNİN MONTAJI 18

BÖLÜM 4 YAN DUVARLAR VE FOLYO MONTAJI ..... .19

BÖLÜM 5 SAĞLAMLAŞTIRICI ELEMANLARIN MONTAJI 25

BÖLÜM 6 GÜVENLİK KURALLARI..... 29

BÖLÜM 7 HAVUZ KULLANIMI VE BAKIMI 30

BÖLÜM 8 HAVUZ BAKIMI 30

BÖLÜM 9 HAVUZUN KIŞ MEVSİMİNE HAZIRLANMASI 31

EKLER:

1) HAVUZUN GÖMME OLARAK YERLEŞTİRİLMESİ 32

2) KULLANIM KILAVUZU - YER YASTIĞI 36

3) SKIMMER MONTAJ TALİMATLARI. 37

4) MERDİVEN MONTAJ TALİMATLARI 40

5) HAVUZ HİJYENİ 43

BÖLÜM 1 - GİRİŞ

1. GİRİŞ BİLGİLERİ

Havuzun montajı üç aşamadan oluşmaktadır:
1. AŞAMA: Seçim ve kurulması için hazırlık
2. AŞAMA: Kuruluş ve kullanıma açmak
3. AŞAMA: Havuz etrafında tamamlayıcı işler

DİKKAT! Lütfen işe başlamadan önce kılavuzu dikkatli ve sonuna kadar okuyunuz!

2. GEREKLİ MALZEMELERİN TEMİN EDİLMESİ

1. AŞAMA hazırlıkları esnasında aşağıda belirtilen malzeme ve su kaynakları mevcut olmalıdır:

Çizelge 1

HAVUZ TÜRÜ – YERÜSTÜ	***Azuro 300***	***Azuro 301***	***Azuro 302***
Çap (m)	3,6	4,6	4,6
Kum (m^3) – pürüzleri düzeltmek için	0,2	0,3	0,3
Kum (m^3) – zemine sermek için*	0,2	0,3	0,3
Su kaynağının debisi (m^3)**	8	13	16

Çizelge 2

HAVUZ TÜRÜ - ÜNİVERSAL	***Azuro 400DL***	***Azuro 401DL***	***Azuro 402DL***
Çap (m)	3,6	4,6	4,6
Kum (m^3) – pürüzleri düzeltmek için	0,2	0,3	0,3
Kum (m^3) – zemine sermek için*	0,2	0,3	0,3
Su kaynağının debisi (m3)**	10	16	18

Çizelge 3

HAVUZ TÜRÜ - ÜNİVERSAL	***Azuro 403 DL***	***Azuro 404 DL***	Azuro 405 DL	Azuro 406 DL	Azuro 407 DL
Çap/Boyut (m)	5,5	3,7 x 5,5	3,7 x 7,3	6,4	4,6 x 9,1
Kum (m^3) – pürüzleri düzeltmek için	0,5	0,4	0,5	0,6	0,7
Kum (m^3) – zemine sermek için*	0,4	1,5	1,6	1,0	2,8
Su kaynağı debisi (m^3)**	26	19	26	36	41
Beton levhalar – boyut 50 x 50 x5 cm veya 60 x 40 x 5 (daha stabil altyapı için beton levhalar yerine bütün zeminin betonlanması tavsiye olunur)	--------	2	6	--------	6

**** Zemine serilecek kumun ince olması (sıva kumu) gerekir. Folyoya zarar verebilecek sivri oluşumların (midye kabukları, büyük taşlar, cam parçaları) engellenmesi için kumun çok iyi elenmesi gerekir.***

** TAVSİYE: havuzun kurulması için seçeceğiniz yerin, Çizelge 1, 2, 3' te belirtilen, seçtiğiniz havuza uyan debiye sahip su kaynağına mümkün olduğunca yakın olmasına dikkat ediniz.

DİKKAT! Her havuz takımı; inşaası için gerekli malzemeleri içinde barındırır. Eğer ayrıca belirtilmemiş veya promosyon paketine dahil edilmemişse, takımda aksesuar (pompa, filtre, güneş panelleri, hortumlar vb.) bulunmaz. İsteğiniz üzere, folyoyu zararlardan koruyan izolasyon yastığı dahil bu aksesuarları Yüzhavuz temsilcisinden satın alabilirsiniz.

3. GEREKLİ ALETLERİN TEMİN EDİLMESİ

Montaja başlamadan önce aşağıda belirtilen araç ve gereçlerin temin edilmesi gerekmektedir.

- Kazmak için kazma,kürek, kumu ve gereksiz toprağı taşımak için el arabası, zemini temizlemek için tırmık, kum yatağını düzleştirmek için düz kürek veya tahta.
- Eğim ölçer (su terazisi), metre, uzunluğu havuzun yarıçapından daha büyük ve yaklaşık 5 x 10 cm tahta mızrak, 2,5 x 2,5 ve yaklaşık 15 cm uzunluğunda kazıklar.
- Dörtlü tornavida, kerpeten, bıçak, uzun enserler (7 cm'den uzun), burgu, iplik veya ip, tekstil veya PVC izole bant.

Dİ

DİKKAT! Havuzun montajı güneşli ve rüzgarsız bir günde yapılmalıdır ki, rüzgar folyonun doğru yayılmasını engellemesin. Havuzu yalnız kurmaya çalışmayın, bu iş için en az bir kişinin daha yardımına ihtiyaç duyacaksınızdır.

BÖLÜM 2 – ARAZİ SEÇİMİ

1. HAVUZ MONTAJI İÇİN PLANLANAN ARAZİ

Havuzunuzun montajı için doğru yeri seçerken dikkat etmeniz gerekenler:

- Havuzu su ile doldurmak için kullanacağınız su kaynağının yakınlarında, olabildiğince düz, havuzun ebatlarına göre bir yer seçiniz.
- Havuz zemini su tutmamalı, drenajı iyi olmalıdır.
- Havuzu asfalt, çakıl,dış zemin kaplamaları gibi sert zemin veya kanalizasyon, septik çukur gibi yer altı tesisleri üzerine kurmayın.
- Mutlaka, arazide yabani ot veya başka bitkilerin, belirli bir zaman sonra folyoya zarar verebilecek, büyümekte olan kökleri olup olmadığını kontrol edin. Eğer bunlardan çokça bulursanız, aynılarını temizledikten sonra, zemini yabani ot ilaçları ile de ilaçlayabilirsiniz.
- Eğer havuza ek aksesuar olarak pompa, filtre veya vs. elektrikli alet monte etmeyi düşünüyorsanız, 3,5 m'den daha yakın olmaması kaydı ile, havuzu kuracağınız arazinin yakınlarında enerji kaynağı bulunmalıdır. (Ek aksesuar monte etmek için, ilgili aksesuarın montaj talimatlarına bakınız)

2. HAVUZU MONTE ETMEMENİZ GEREKEN YERLER

Havuzu aşağıda belirtilen özellikleri taşıyan arazilerde kurmaktan kaçınınız:

- Küçük çocuk veya evcil hayvanların ulaşabileceği yerlerde, eğer havuz korkuluk veya mobil kapatıcı sistemle donatılmadıysa,
- Otlak veya sert zeminler (Bakınız Bölüm 2, Kısım 1),
- Ağaç ve büyük çalıların yakınında, düşen yaprakların havuzdaki suyu kirletmemesi için,
- Yüksek gerilimli kablo ve elektrik telleri yakınında,
- Su tutan göçük arazi veya yüksek eğimli zeminler,
- Yakın zamanda kimyasal, zirai ilaç veya suni gübre ile ilaçlama yapılmış araziler. (Havuz böyle bir arazide kurulacaksa, ek bir jeotekstil izole edici yastığa ihtıyacınız olacaktır)

Resim 1

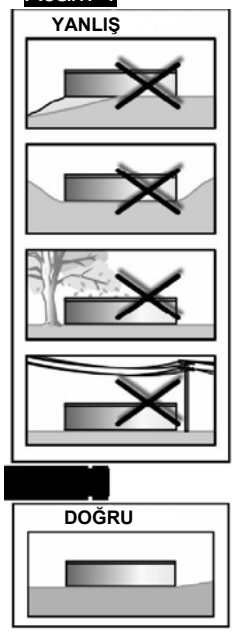

BÖLÜM 2A – ARAZİYİ OVAL HAVUZ İÇİN HAZIRLAMA

1. OVAL HAVUZ MONTAJI İÇİN ARAZİNİN KROKİSİ

3,7 x 5,5 m **Azuro 404DL**

Çizelge 4

Azuro 404 DL montaj arazisinin belirleneceği mesafeler	
R	183 cm
S	200 cm
L	91,5 cm
M	91,5 cm
N	.....
P	183 cm
T	274 cm
W	300 cm
X	183 cm
Y	205 cm
Z	314 cm

Şekil 1

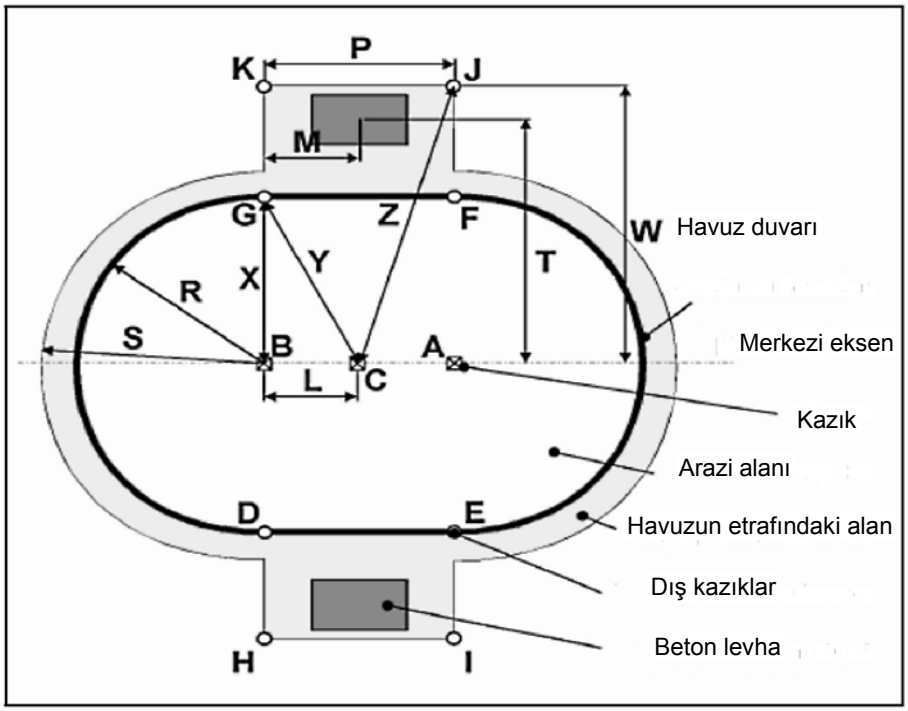

3,7 x 7,3 m 4,6 x 9,1 m	Azuro 405 DL Azuro 407 DL

Çizelge 5

	Azuro 405 DL montaj arazisinin belirleneceği mesafeler	Azuro 407 DL montaj arazisinin belirleneceği mesafeler
R	183 cm	229 cm
S	200 cm	245 cm
L	183 cm	229 cm
M	61 cm	77 cm
N	122 cm	151 cm
P	366 cm	457 cm
T	274 cm	320 cm
W	300 cm	350 cm
X	183 cm	229 cm
Y	259 cm	324 cm
Z	351 cm	418 cm

Şekil 2

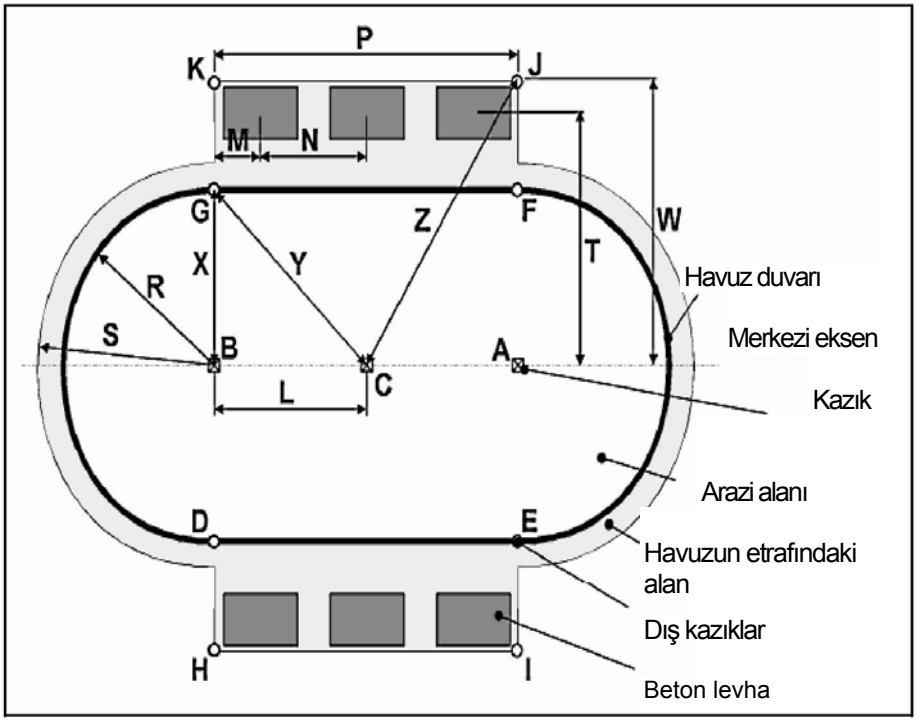

2. ARAZİ SINIRLARINI BELİRLEME

Şekil 2A-1

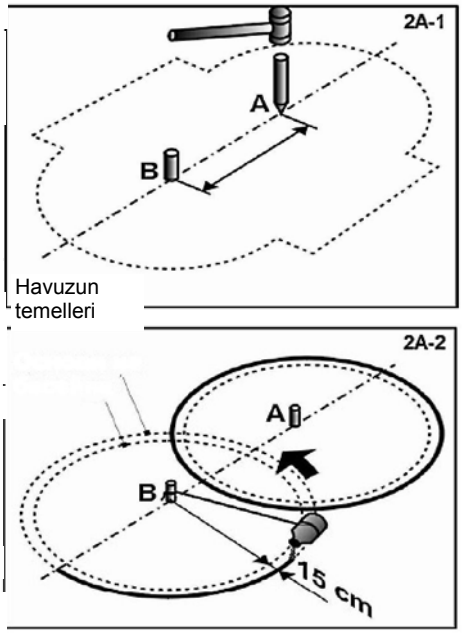

Açıklamadaki adımları takip edin:

1.) Şekil 1 ve Şekil 2'ye iyice göz atın (seçtiğiniz havuzun türüne göre). Bunlar, havuzu monte edeceğiniz arazinin krokileridir. Arazinin sınırlarını belirlemek için kazıkları kullanın. Belirleme, sizin havuzun merkezi olarak seçtiğiniz yerden başlamalıdır.

2.) Şekilde A, B ve C harfleri ile kazıkları havuzun merkezinde çakmanız gereken yerler gösterilmektedir. Kazıklar havuzun monte edileceği arazinin merkezinden boyuna geçen hayali bir eksen oluşturacaktır.
(Bknz.. Şekil 1 veya Şekil 2)

Şekil 2A-2

3.) İki kazık alıp, arazinin merkezine çakın, kazıkların arasındaki mesafe Çizelge 4 veya Çizelge 5'te P harfi ile gösterilen değerlere uygun olmalıdır (havuzunuzun türüne göre). Artık çakılmış olan kazıklar arazinin oval form mesafelerini belirlemede Sizi yönlendirecektir. Bakınız Şekil 2A-1

4.) Uzunluğu Çizelge 4 veya Çizelge 5 (havuzunuzun türüne göre) S harfinde gösterilen değerlerle uyumlu olan bir ipi A kazığına bağlayın. Yuvarlak çizmek için, kazığın etrafında dönün. Çizdiğiniz yuvarlağı görünür hale getirmek için hatlarına kum dökebilir veya zemin izin veriyorsa sivri bir aletle çizebilirsiniz. Çizdiğiniz yuvarlak, havuzun yarıçapından en az 15 cm daha büyük olmalıdır. Aynısını kazık B ile de tekrarlayınız. Bakınız Şekil 2A-2

5.) Kazık A ve kazık B'yi birbirine bağlayarak zeminde **Ekseni** belirleyiniz. Ekseni görselleştiren hattı oluşturmak için hat boyunca kum dökebilir, şerit veya ip kullanabilir ya da zemin izin veriyorsa sivri bir aletle çizebilirsiniz.

6.) Eğer A ve B noktasını işaretlemek için küçük ve ince kazıklar kullandıysanız, onları 25 x 25 kalınlık ve en az 15 cm uzunluğunda, yere zemin düzeyinde görünecek şekilde çakacağınız sağlam kazıklarla değiştirmenin tam zamanı; Bknz. Şekil 2A-3.;

7.) Aynı boyutlardaki başka bir kazığı eksen üzerinde, A ve B kazıklarının tam ortasında, Şekillerdeki C noktasını oluşturacak şekilde çakınız. Kazığın üst kısmı zemin düzeyinde olmalıdır; Bknz. Şekil 2A-3

Şekil 1A-3

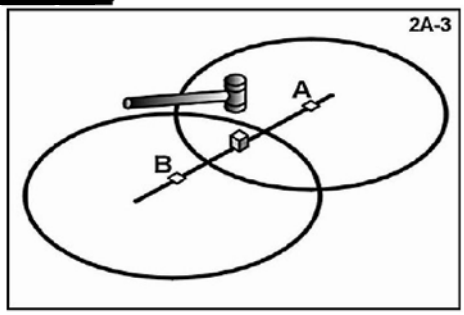

8.) İki yuvarlağı, oval oluşturacak şekilde birleştirin (Bknz. 2A-4). Hatların görünmeleri için kum dökerek ya da sivri bir aletle çizin. Sonra, Şekil 2A-4'te gösterildiği gibi, mesafaleri Çizelge 4 veya Çizelge 5 (havuzun türüne göre) W harfinde gösterildiği gibi kabul edip, kalan hatları çizin.

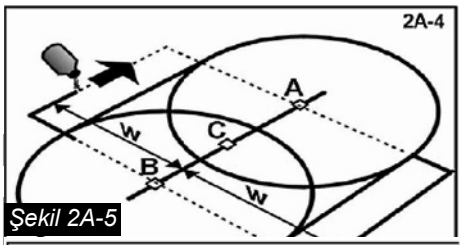

3. ARAZİNİN TEMİZLENMESİ

Montaja başlamadan
önce havuzun
bulunacağı alanı temizlemelisiniz:

Şekil 2A-5

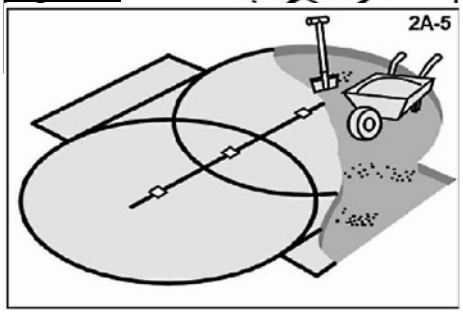

1.) Hatlarını belirlediğiniz alanı taş, kök ve sivri parçalardan temizlemek için kürek veya kazma yardımı ile 10-15 cm derinliğinde kazın. Bakınız Şekil 2A-5

2.) Havuzu zeminin içine gömme şeklinde kuracaksanız, belirlenmiş hatların sınırlardında, çakılmış kazıkları yerinde tutmaya ve Ek 1'deki talimatlara uymaya dikkat ederek, kazı işlerine başlayabilirsiniz;

3.) Pürüzleri düzeltmek için bütün zemini 2 cm kalınlığında kumla kaplayın.

4.) Kumu okadar iyi çiğneyin ki, 80 kg ağırlığında bir insan üzerinde yürürken derin izler bırakmıyor olsun.

4. ARAZİNİN DÜZLEŞTİRİLMESİ

DİKKAT! Arazi düz ve iyi tesviye edilmiş olmalıdır. Düzlemden 2,5 cm (25 mm)'den büyük sapmalar kabul edilemez! Su terazisi ile test edilmesi gerekmektedir.

Aşağıdaki adımları takip ederek devam edin:

1.) 5 x 10 genişliğinde ve Çizelge 4 veya Çizelge 5'te (havuzunuzun türüne göre) S harfinde gösterilen uzunlukta bir mızrak alın. Mızrağın ucuna bir çivi çakın.

Yeterince uzun bir çivi seçin (7 cm'den daha uzun) ki mızrağı daire çizerek kazığın etrafında döndürdüğünüzde, onu kazığa sabit tutabilsin; Bakınız Şekil 2A-6.

2.) Burgu veya başka bir aletle kazık A, B ve C'nin ortalarına birer delik delin. Delik çivi için yeterince geniş ve derin olmalıdır, öyle ki içinden rahat çıkarılıp, çevirilebilsin; Bakınız Şekil 2A-7

Şekil 2A-6

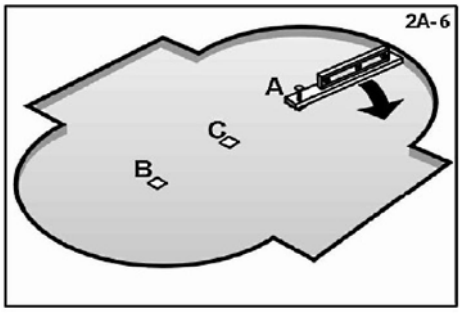

3.) Çakılmış çivisiyle birlikte mızrağı kazık A'daki deliğe koyun. (Bakınız Şekil 2A-7). Mızrağı kazığın etrafında daire şeklinde çevirin, böylece pürüzler farkedeceksiniz; Bakınız Şekil 2A-8

4.) Arazideki bütün pürüzleri tırmıkla düzeltip, göçükleri doldurun. Unutmayın – arazinizdeki eğim 2,5 cm'yi geçmemelidir! (Bakınız Şekil 2A-9). Gerekirse A, B ve C kazıklarını daha derine çakın;

5.) Tepecik ve pürüz bırakmayın! (Bakınız Şekil 2A-10). Doldurulmuş göçükler iyice çiğnenmelidir.

6.) Mızrağı çivisi ile birlikte kazık A'dan çıkarıp aynı şekilde kazık B'ye, sonra da kazık C'ye takın. **3.)'**ten **5.)** e kadar adımları önce kazık B sonra da kazık C ile, havuzun oval şeklini elde edene kadar tekrarlayın;

7.) Tekrar alanı çiğneyip pürüz olup olmadığını kontrol edin. Bu çok önemlidir, çünkü bunu iyi yapmazsanız havuzun ağırlığından dolayı zemin yatışıp havuzun yapısını gevşetebilir;

8.) Ovalı çevreleyen hatta tekrar göz atın. Hattın dış etrafındaki 30 cm, havuzun dış temelleri onda yatacağı için kusursuz şekilde çiğnenmiş ve tesviye edilmiş olmalıdır; Bakınız Şekil 2A-11

Şekil 2A-7

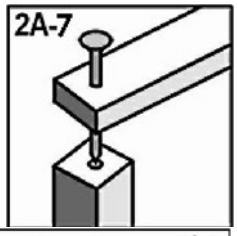

Şekil 2A-8

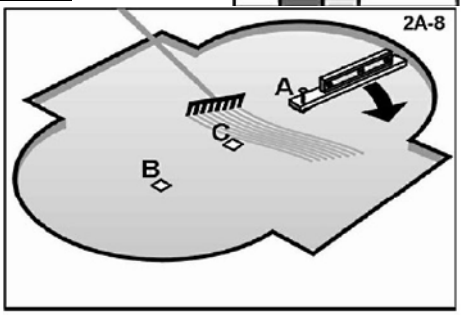

Şekil 2A-9

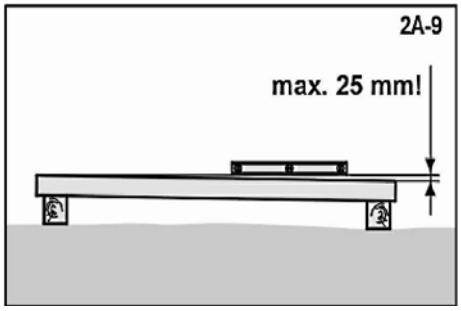

Şekil 2A-10

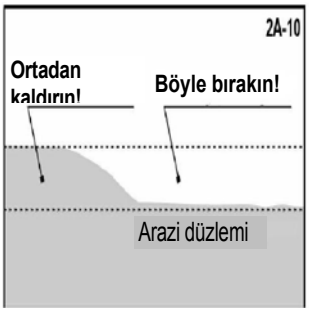

Şekil 2A-11

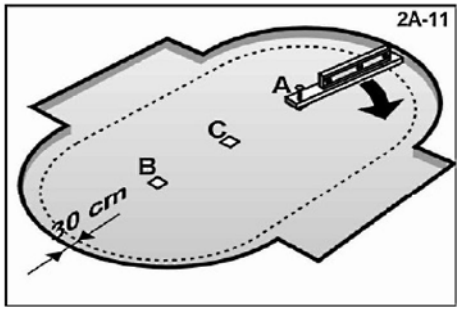

5. DIŞ HAT ÜZERİNDEKİ NOKTALARI BELİRLEME

1.) Şekil 1 veya Şekil 2'de (havuzun türüne göre, Sayfa 4. ve 5.) gösterildiği gibi, geri kalan kazıkları (veya uzun çivileri) D, E, F, G, H, I, J ve K noktalarına çakın. Çizelge 4 / Çizelge 5'te verildiği gibi, bir noktadan diğer noktaya olan mesafeleri dikkatlice ölçün.

2.) H ve I noktası ve J ve K noktası arasında ip gerin..

6. TEMELLERİ ATMA

Beton levhaların yeri tam da havuzun gelecekteki yan destek mızraklarının yerinde bulunmaktadır. (Bakınız Şekil 1 veya Şekil 2, sayfa 4 ve sayfa 5). Sayıları havuzun türü ve kaç yan destek olduğuna bağlıdır (Bakınız Çizelge 3, sayfa 2). Önemli olan, kullanacağınız levhaların yeterince büyük, örneğin 50 x 50 x 5 cm veya 60 x 40 x 5 cm boyutlarında olmasıdır (boyutlar kesin değildir ama benzer değerlerde olmalıdır).

DİKKAT!!! Eğer elinizde bu boyutlarda levhalar yoksa, bu ürünü büyük hipermarket zincirlerinden satın alabilirsiniz. Ama daha sağlam havuzaltı zemin için beton levhalar yerine, zeminin komple beton ile kaplanması tavsiye olunur.

Şekil 2A-12

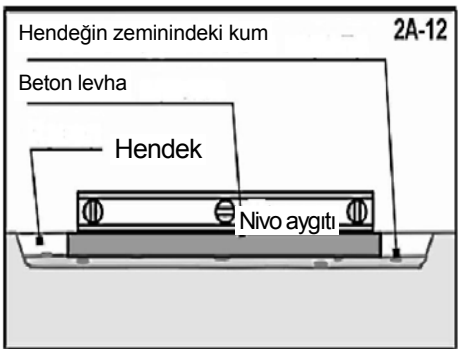

1.) Beton levhalar doğrudan havuzun duvarlarını değil, yan destek ünitelerini tutacakları için, havuzun duvarına, levhanın merkezinden 80 cm uzaklıkta konulmalıdır.

2.) Şekil 1 veya Şekil 2'deki (havuzun türüne göre) mesafeleri göz önünde bulundurarak aşağıdaki adımları izleyin: Adım **1.)** beton levhaların tam olarak yerini belirleyin ve her levha için kalınlığından biraz daha büyük derinlikte birer hendek kazın.

3.) Levha için hazırladığınız yerin zeminine, beton levha üzerine koyulunca etrafındaki zemin seviyesinde olacak kadar kalınlıkta kum veya ince kırılmış çakıl serpin.

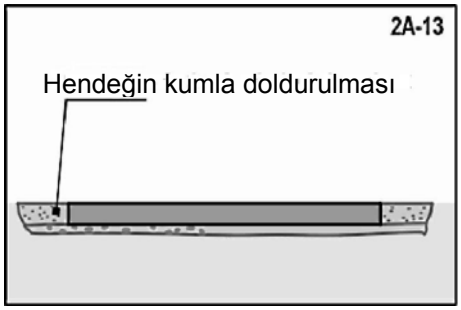

4.) Beton levhaların eğik olmadığına ve tamamen yatay yerleştirildiklerine emin olmak için nivo/su terazisi cihazı kullanın. (Bakınız Şekil 2A-12). Beton levhaların zeminle aynı seviyede olduğuna emin olmak için, küçük bir çıta alıp sırayla her bir levhanın üzerine koyun.1.)'den 4.)'e kadar adımları izleyerek bütün beton levhaları yerlerine yerleştirin;

5.) Beton levhaların doğru şekilde yerleştirildiğinden emin olduğunuzda, etraflarında kalan boşlukları zemin seviyesine kadar kum veya ince kırılmış çakılla doldurun; (Bakınız Şekil 2A-13)

6.) Beton levha hendeğinin sağlamlığını arttırmak için zemine Adım 3.) ve Adım 5.)'te anlatıldığı gibi kum kullanmak yerine, beton veya çimento kullanabilirsiniz. Bu durumda hendek beton levhanın kalınlığından yaklaşık iki kere daha derin ve beton levhadan 5 cm daha geniş olmalıdır. Zemine, hendeğin yarısına kadar beton veya çimento doldurulup, yukarıdaki adımlarda açıklandığı gibi seviye kontrolü yapılıp, sağlamlaşması için yan boşluklar kum yerine beton veya çimento ile doldurulur.

DİKKAT! Havuz zemin altı için Kum yerine beton kullanacaksanız ki bu havuzun daha sağlam zeminde oturmasını sağlar, bu durumda beton levhalara ihtiyaç olunmayacaktır., montaja devam etmeden önce yeterince betonun sertleşmesini beklemelisiniz.

7.) Havuzun montajı esnasında engel yaratmamaları için dış hat üzerindeki bütün kazıkları çıkarıp sadece A,B ve C noktasındakileri bırakın. Böylelikle alan montaja hazır olmuştur.

DİKKAT! Havuzun temelleri altında su birikmesini engellemek için, etrafında iyi bir drenaj oluşturun!

BÖLÜM 2B – ARAZİNİN YUVARLAK HAVUZ İÇİN HAZIRLANMASI

1. YUVARLAK HAVUZ MONTAJI İÇİN ARAZİNİN GEREKSİNİMLERİ

- Havuzu monte etmek istediğiniz alan; zemindeki büyük taşlar ve diğer oluşumlardan temizlenmelidir.
- Temelin altında gereğinden fazla su birikmemesi için yerin düz ve iyi bir drenaja sahip olması gerekir.

DİKKAT!!! Arazi düz ve iyi tesviye edilmiş olmalıdır. Düzlemden 2,5 cm (25 mm)'den büyük sapmalar kabul edilemez! Su terazisi ile test edilmesi gerekmektedir.

2. YUVARLAK HAVUZUN MONTE EDİLECEĞİ YERİN BELİRLENMESİ

1.) Havuzun merkezi olması istediğiniz noktaya bir kazık çakın (Bakınız Şekil 2B-1)

2.) Kazığa, seçtiğiniz havuz türüne göre Çizelge 6'da gösterilen uzunlukta bir ip bağlayıp, ipin diğer ucunu gerin ve kazığın etrafında daire şeklinde dönerek oluşan dairenin hatlarını toprak üzerine işaretleyin. Elde ettiğiniz dairenin yarıçapı* havuzunkinden en az 15 cm daha büyük olmalıdır. Bunu kontrol edin! (Bakınız Şekil 2B-2)

** Yarıçapı, havuzun ½ çapına eşittir.*

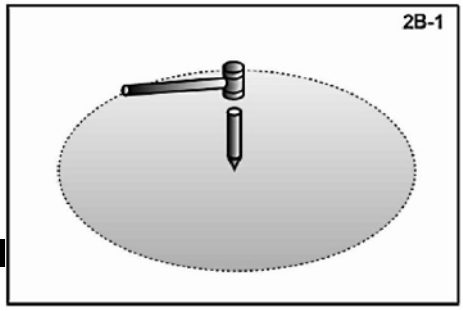

Çizelge 6 *Şekil 2B-2*

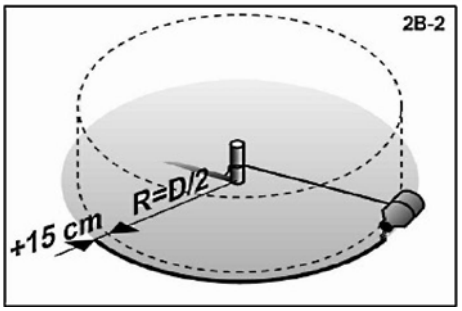

Havuzun çapı	Havuzun modeli	İpin uzunluğu	Mızrağın Uzunluğu
3,6 m	Azuro 300 Azuro 400DL	200 cm	200 cm
4,6 m	Azuro 301, Azuro 302 Azuro 401DL, Azuro 402DL	250 cm	250 cm
5,5 m	Azuro 403DL	300 cm	300 cm
6,4 m	Azuro 406DL	350 cm	350 cm

3. ARAZİNİN TEMİZLENMESİ

Şekil 2B-3

1.) 10 - 15 cm derinlikteki kök, taş ve sivri oluşumları kazma, kürek ve tırmık yardımıyla temizleyin; (Bakınız Şekil 2B-3)

2.) Havuzu gömme şeklinde kuracaksanız, çakılan kazıkları korumaya dikkat ederek, kazı işlerine başlayabilirsiniz;

3.) Zemindeki pürüzleri düzeltmek ve küçük delikleri doldurmak için en az 2 cm kalınlığında kum serpin.

4.) Kumu okadar iyi çiğneyin ki, 80 kg ağırlığında bir insan üzerinde yürürken derin izler bırakmasın.

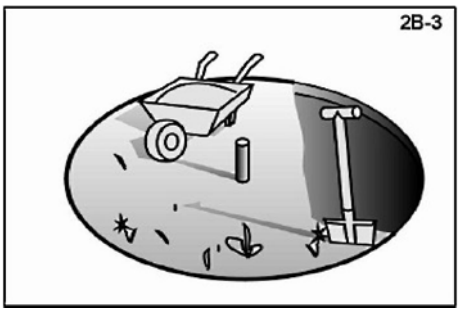

3. ARAZİNİN TESVİYESİ

Şekil 2B-4

Arazinin iyi tesviye olup yer düzleminden 2,5 cm'den büyük fark olmaması gerektiğini unutmayın! (Bakınız Şekil 2B-4). Bundan emin olduğunuzda kalan adımlarla devam edin:

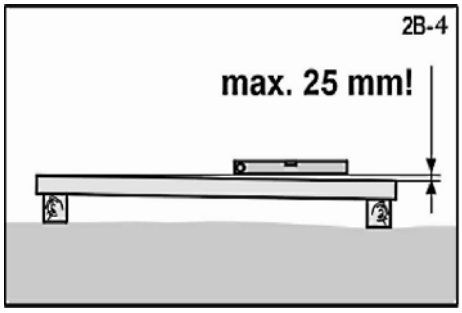

1.) Eğer merkez noktasını işaretlemek için küçük ve ince kazık kullandıysanız, onu 25 x 25 kalınlık ve en az 15 cm uzunluğunda, yere zemin düzeyinde görünecek şekilde çakacağınız sağlam kazıklarla değiştirmenin tam zamanı; Bakınız Şekil 2B-3

2.) 5 x 10 cm genişlik ve havuzun türüne göre Çizelge 6'da gösterilen uzunlukta bir mızrak alın. Mızrağın ucuna bir çivi çakın. Daire şeklinde çevirdiğinizde mızrağı kazığa sabit tutabilecek kadar uzun (en az 7 cm) çivi kullanın; Bainız Şekil 2B-5, sayfa10.

3.) Burgu veya benzeri bir aletle kazığın ortasına bir delik açın. Delik çivi için yeterince geniş olmalıdır, öyle ki içinde rahatça dönüp, girip çıkabilsin; Bakınız Şekil 2B-6

4.) Mızrağı, ona çakılı çivi ile kazığa yerleştirin. Alandaki pürüzleri bulmak için mızağı kazığın etrafında daire şeklinde döndürün; Bakınız Şekil 2B-7.

5.) Alandaki bütün pürüzleri tırmıkla düzeltip, delikleri kumla doldurun. Unutmayın ki alanda eğilim varsa, 2,5 cm'yi GEÇMEMELİDİR. (Bakınız Şekil 2B-4, sayfa 9).
Gerekirse kazığı daha derine çakın;

6.) Pürüz ve tepecikler bırakmayın! (Bakınız 2B-8). Göçükleri doldurup iyice çiğneyin.

7.) Alanı tekrar çiğneyip pürüz olup olmadığını kontrol edin. Bu çok önemlidir, çünkü havuzun ağırlığıyla zemin yatışıp, havuzun yapısını gevşetebilir ;

8.) Oval'ı çevreleyen hatta tekrar göz atın. Hattın dış etrafındaki 30 cm, havuzun dış temelleri onda yatacağı için kusursuz şekilde çiğnenmiş ve tesviye edilmiş olmalıdır; Bakınız Şekil 2B-9

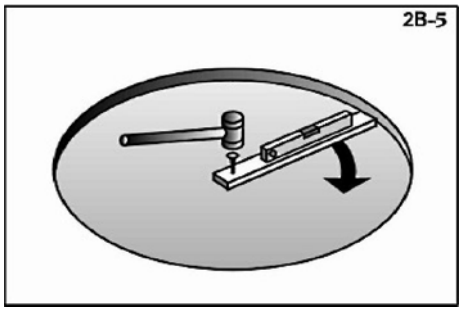

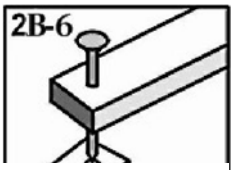

Şekil 2B-7

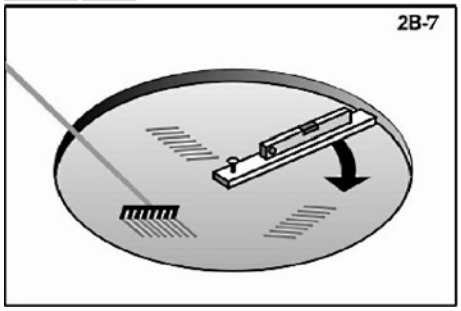

Şekil 2B-8

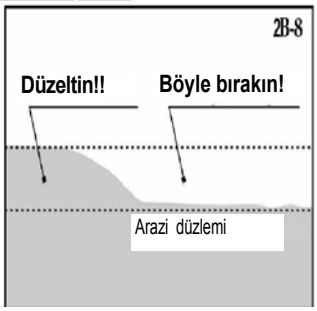

Şekil 2B-9

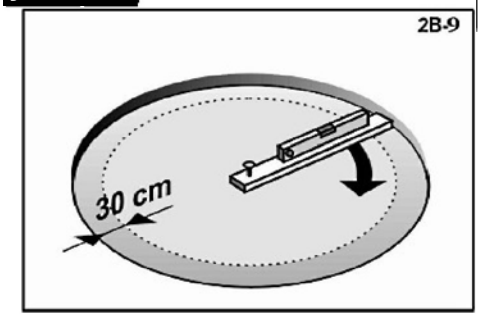

BÖLÜM 3 – HAVUZ TEMELİNİN MONTAJI

1. ŞEKİLLERİ OKUMAK İÇİN LEJANT

Sayfa 11'deki Çizelge 7, havuzun montajında izlemeniz gereken adımları gösteren şekilleri okumanıza yardımcı olmak için oluşturulan bir lejantdır. Satın aldığınız havuzun taşıma paketinde bulunan her parça, bundan sonraki sayfalarda şekillerde numaralanmış olup, bu numaraların her biri çizelgede açıklanmıştır.

**** Paketi teslim aldığınızda bütünlüğünü kontrol etmeniz rica olunur! Paketin açıldığını veya bütünlüğünün bozulduğunu fark ettiğiniz takdirde bunu bize bildirmenizi önemle rica ederiz! Paketin bütünlüğü, teslim esnasında, paket tarafınızdan teslim alınmadan önce de kurye veya Yüzhavuz çalışanı tarafından kontrol edilmektedir.***

DİKKAT! Çizelge 7' yi (sayfa 11) bir sonraki adımdan montajın sonuna kadar kullanmanız gerekecektir!

Çizelge 7

LEJANT

1	Yan dikey kalıplar	15	Yan destekler
2	Alt rayların bağlantıları	16	Yastık band cıvataları için levha
3	Vidalar	17	Yan desteklerin mızrakları için üst levha
4	Kenar rayların bağlantıları	18	Dekoratif kapakçıklar
5	Üst plastik raylar	19	Dekoratif kapakçıklar için vida
6	Duvarların kenar rayları	20	Alt rayları destekleyici B Tipi eleman
6A	Duvarların A Tipi kenar rayları	21	Kısa cıvatalar
6B	Duvarların B Tipi kenar rayları	22	Üst plastik bağlantı
7	.....	23	Teneke levhaların cıvataları için levha
8	Yastık bantlar	24	.....
9	Yan destek mızrakları	25	.....
10	Vidalar için somun	26	Uzun civatalar
11	Teneke levhalar	27	.....
12	Üst kalıp bağlantıları	28	.....
13	Temelin alt yan rayları	29	.....
13A	Temelin A Tipi alt rayları	30	Duvarlar
13B	Temelin B Tipi alt rayları	31	Duvarlar için cıvatalar
14	Folyo için üst kalıplar	32	Duvar cıvataları için somunlar
14A	Folyo için A Tipi üst kalıplar	33	Folyo (liner)
14B	Folyo için B Tipi üst kalıplar		.....

**** 7, 24, 25, 27, 28, 29 numaralı parçalar Azuro model havuzların standart paketlerine dahil DEĞİLDİR! Kaybolmamışlardır ve eksik olmaları normaldir!***

BÖLÜM 3A – OVAL HAVUZ TEMELİNİN MONTAJI

1. YASTIK BANTLAR

1.) Yastık bantları (**№ 8**) paketten çıkarın ve monte etmek için dikkatlice açın. Onlar yan destek mızrakları için temel oluşturmaya yarayacaktır;

2.) Yastık bantları birbirine paralel, kenarları karşı karşıya duran iki beton levhanın üzerine gelecek şekilde zemine yayın (Bakınız Şekil 3A-1). Bantların her bir kenarı, beton levhanın kenarına en az 15 cm kalacak şekilde yerleştirilmelidir; Bakınız Şekil 3A-2. Bantlar arasındaki mesafe Çizelge 4 veya Çizelge 5'te* N harfi altında gösterildiği gibi olmalıdır (Sayfa 4, Sayfa 5).

3.) Yastık bantların (**№ 8**) her iki kenarına cıvata levhasını (**№ 16**) Şekil 3A-3'te gösterildiği gibi yerleştirin. Cıvataları (**№ 21**) alt taraftan sokup deliklere yerleştirin, somunları (**№ 10**) ise üst taraftan sıktırın.

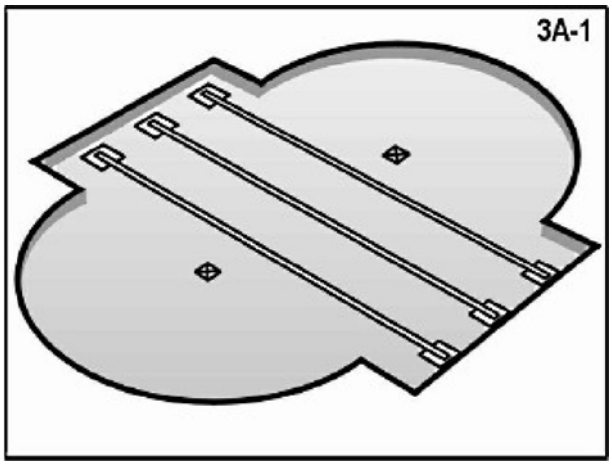

** Azuro 404DL Modeli sadece bir adet yastık bant (**№ 8**), içerir, çünkü sadece bir çift karşı karşıya duran beton levhası vardır.*

Şekil 3A-2

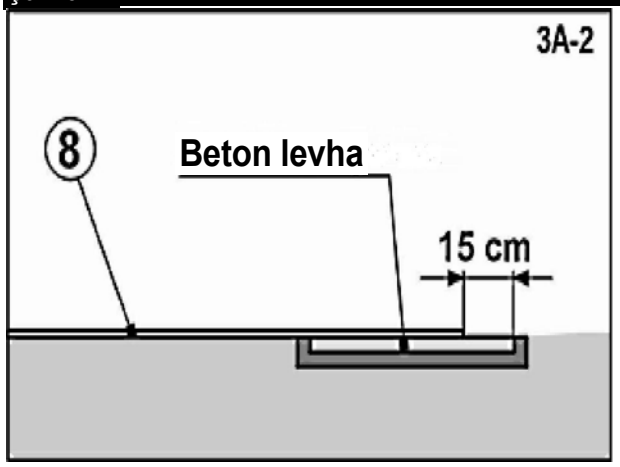

Şekil 3A-3

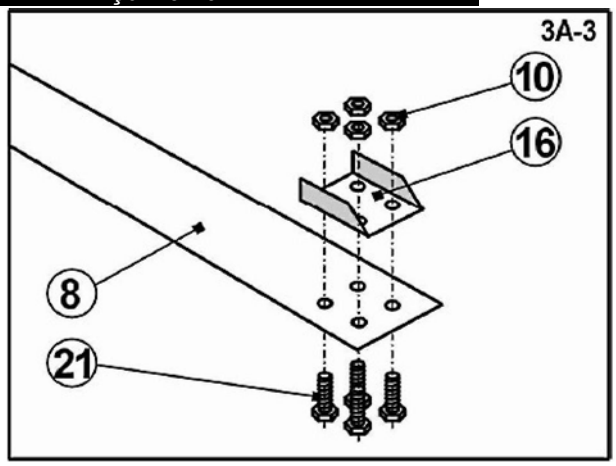

2. YAN DESTEK MIZRAKLARI İÇİN TENEKE LEVHALAR (TEMELLER)

1.) Paketten teneke levhaları (**№ 11**) çıkarın. Onlar yan destek mızraklarının (**№ 9**) temelini oluşturacaktır.

2.) Onları monte edeceğiniz yerin zeminini kusursuzca düzleştirin. Gerekirse yer yer toprak veya kum serpip iyice çiğnedikten sonra lehvayı iyice bastırın. Montaj yerlerini bulmak için yastık bantlardaki deliklerden ve Şekil 3A-4'ten yararlanabilirsiniz.

3.) Yastık bantları (**№ 8**) hafifçe kaldırıp aşağıdan bunun için ayrılan deliklere dört cıvatayı (**№ 21**) yerleştirin, somunları ı (**№ 10**) ise üstten çevirip iyice sıkıştırın. Baknız Şekil 3A-4 ve Şekil 3A-5.

Şekil 3A-4

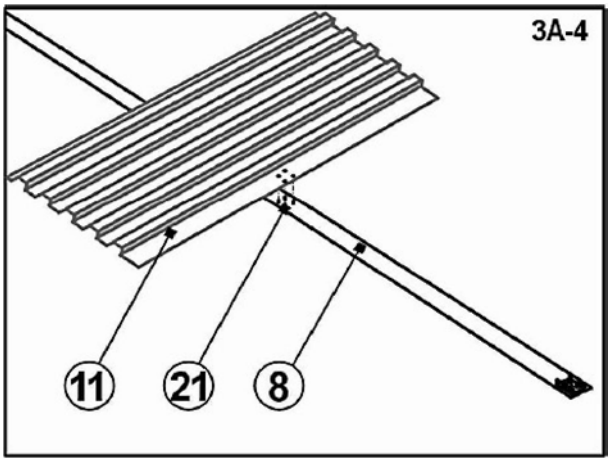

4.) Teneke levhayı (**№ 11**) yastık banda (**№ 8**) levha (**№ 23**) yardımı ile sıkıca sabitledikten sonra, yan destek mızraklarını (**№ 9**) bulun.

5.) Mızrakları (**№ 9**) levhaya (**№ 23**), levhanın yan delikleri mızrakların delikleriyle üst üste gelecek şekilde yerleştirin.

6.) Mızrakları (**№ 9**) levhaya sabitlemek için, deliklere dört cıvata (**№ 21**) koyup somunları (**№ 10**) çevirip sıktırın. Bakınız Şekil 3A-6

7.) Devam etmeden önce, mızrakların alt tarafı ve teneke levha arasında 2 mm bir boşluk kaldığına emin olun. Bakınız Şekil 3A-7.

8.) 1.)'den 7.)'ye kadar olan adımları bütün mızrakların montajında tekrarlayın.

Şekil 3A-5

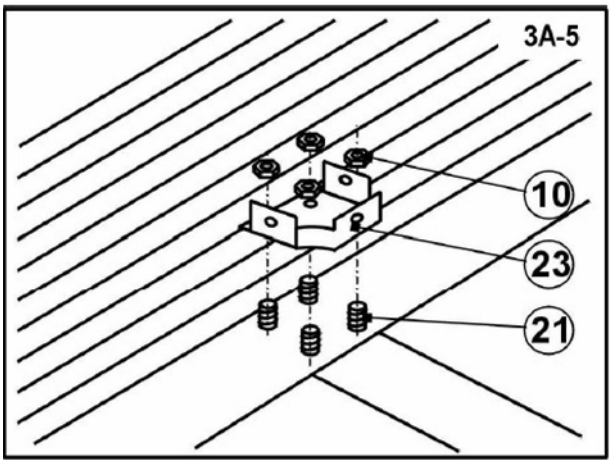

Şekil 3A-6

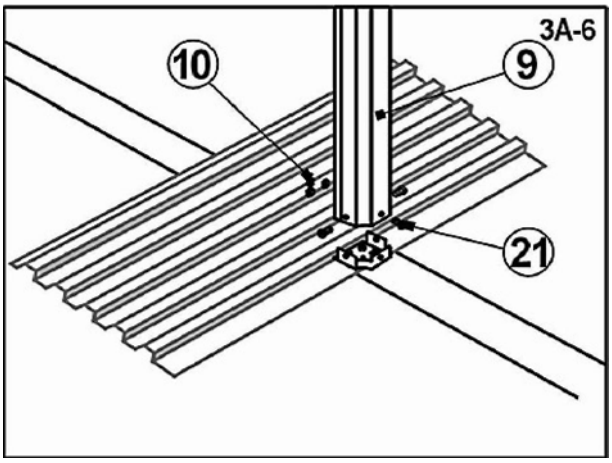

Şekil 3A-7

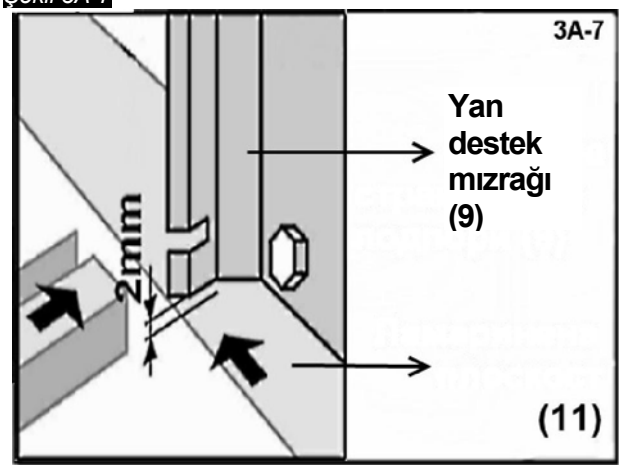

+

3. YAN DESTEKLERİN MONTAJI

1.) Yan destekleri (**№ 15**) ambalajından çıkarıp, montaja hazırlayın. Mızraktaki (**№ 9**) deliğe, ucundaki ince tarafı yerleştirmek için, desteği alın ve yatay şekilde turun Bakınız Şekil 3A-8. (Bakınız Şekil 2A-9) Desteğin diğer ucunu, yere değene kadar eğin. Bakınız Şekil 3A-10

Şekil 3A-8

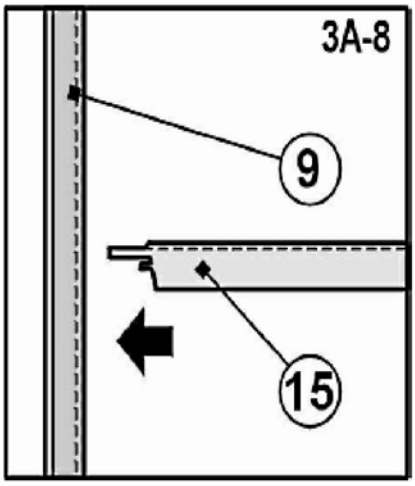

Şekil 3A-9

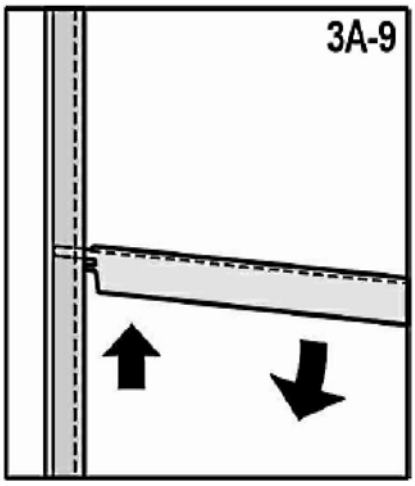

Şekil 3A-10

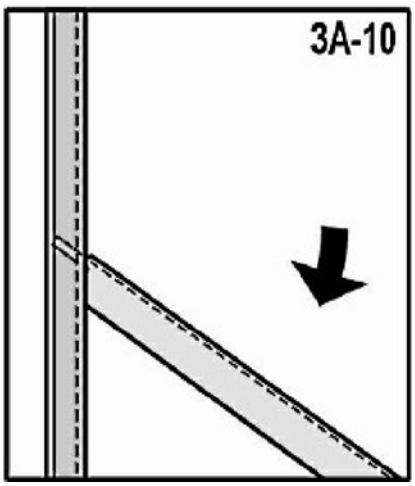

2.) Yan desteğin **(№ 15)** alt tarafındaki delikleri daha önce monte ettiğiniz yastık bandın levhasının **(No 16)** deliklerine denk gelecek şekilde yerleştirin.

Uzun cıvataları (**№ 26**) deliklere yerleştirin. (Bakınız Şekil 3A-11) Somunları cıvataların üzerinde sıktırın, AMA FAZLA DEĞİL ki havuz duvarının uygulayacağı basınç gelecekte cıvataya zarar vermesin.

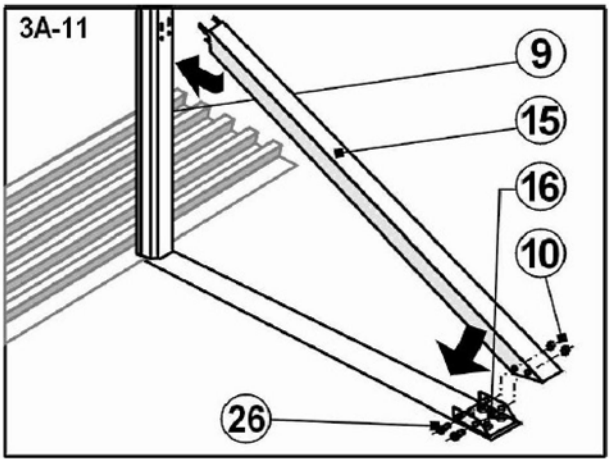

3.) Yan desteği monte ettikten sonra destek **(No 15)** ve mızrak **(No 9)** arasındaki sabitlemenin iyi yapıldığına ve gevşeme tehlikesi olmadığına emin olun..

DİKKAT! Siz diğer kenarını yere monte ettiğiniz bütün sürece, yan desteği yukarı, bağlantı yönüne doğru bastıracak bir kişiye daha ihtiyaç duyacaksınız.

Diğer yan destekler için de 1.)'den 3.)'e kadar adımları uygulayın..

4. RAYLARI TEMELİN MONTAJI İÇİN HAZIRLAMA

Her tür oval havuzun temelinde farklı raylar (**№ 13**) bulunur. Değişik türler A ve B harfleri ile belirtilmiş olup, renk ve üretim numarasına göre de daha kolay tanımlanırlar. Çizelge 8'de özellikleri ve sayısı belirtilmiş olup, Şekil 3A-12'de arazideki konumları gösterilmiştir.

Çizelge 8

HAVUZUN BOYUTLARI	HAVUZUN MODELİ	B TİPİ ALT RAYLAR		A TİPİ ALT RAYLAR		ALT YAN RAYLAR	
3,7 x 5,5 m	AZURO 404 DL	YOK		Sayı	4	Sayı	6
				№	1460134	№	1460061
3,7 x 7,3 m	AZURO 405 DL	Sayı:	4	Sayı	4	Sayı	6
		№	1460105	№	1460135	№	1460061
4,6 x 9,1 m	AZURO 407 DL	Sayı	4	Sayı	4	Sayı	8
		№	1460033	№	1460136	№	1460062

Şekil 3A-12

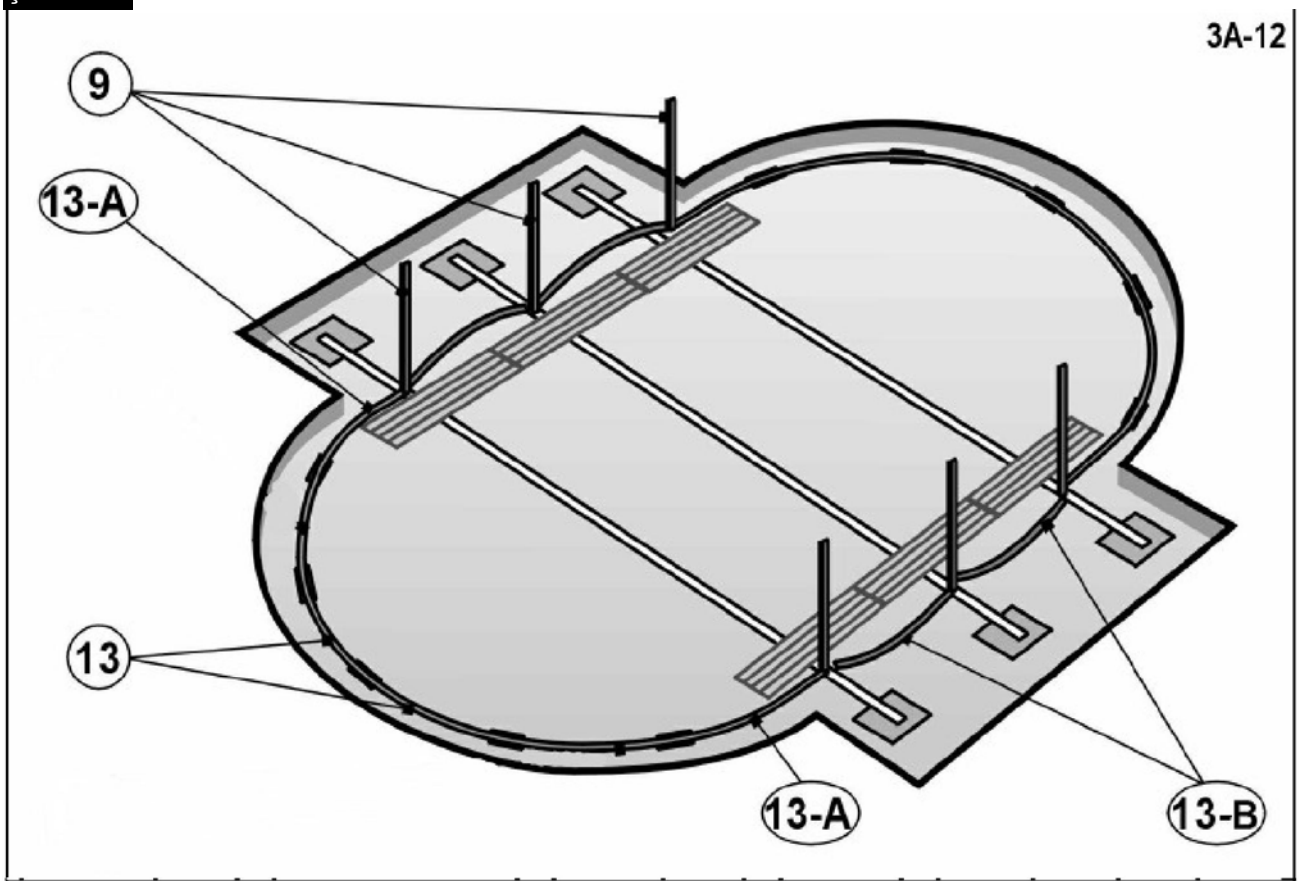

* Azuro 407 Model havuzun temelindeki alt raylarının konumunun örnek krokisi.

5. B TİPİ ALT RAYLARIN TEMELE MONTE EDİLMESİ

1.) Azuro 404 DL dışında bütün havuz modelleri ulaşım paketinde B Tipi alt ray (**№ 13-B**) ve onlara özel güçlendirici elemanlar (**№ 20**) içerir. (Bakınız 3A-13 ve 3A-14). Şekil 3A-14'te gösterildiği gibi, ortasında kaydırarak rayı güçlendirici elemana yerleştirin.

2.) Rayı (**№ 13-B**) yanyana iki mızrak (**№ 9**) arasına yerleştirin (Bakınız Şekil 3A-15). İki tarafını tam olarak Şekil 3A-20, sayfa.16'da gösterildiği gibi, mızrağın iç tarafındaki yuvasına (mızrağın altına DEĞİL) yerleştirin.

Şekil 3A-13

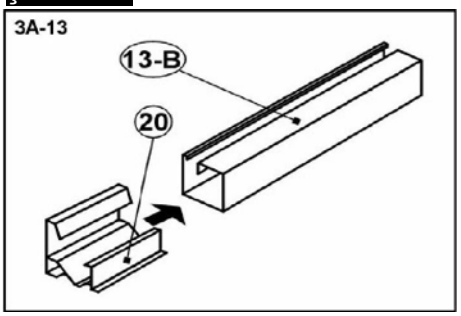

Şekil 3A-14

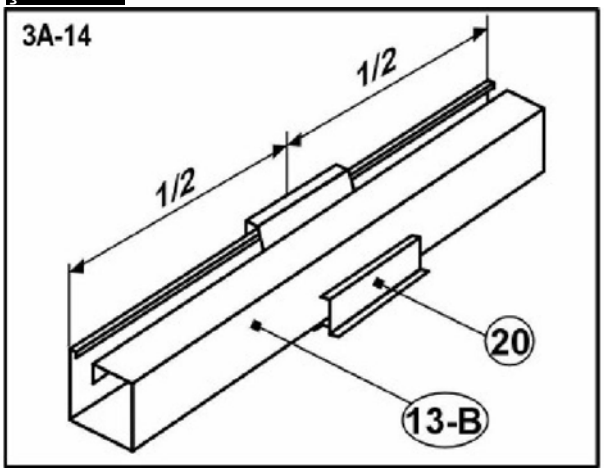

Şekil 3A-15

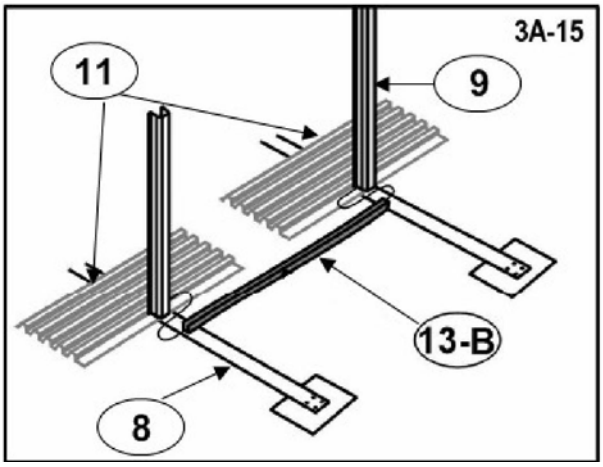

6. YAPIYI DÜZELTME VE SAĞLAMLAŞTIRMA

DİKKAT! Eğer havuzunuz birden fazla yastık banda sahipse (Azuro 405DL ve Azuro 407DL Modelleri), D ve E, F ve G noktaları arasında kalın iplik veya ip germeniz tavsiye edilir (noktaların konumu kenar mızraklarla örtüşmektedir). Böylelikle yerlerinden kımıldadıysalar, yastık bantları havuz eksenine doksan derecelik açı oluşturacak konuma, mızrakları ise birbirine göre ayarlayıp, düzeltebilirsiniz. Bakınız Şekil 3A-0. (Şekilde ipler kırmızı renkle gösterilmiştir).

Şekil 3A-0

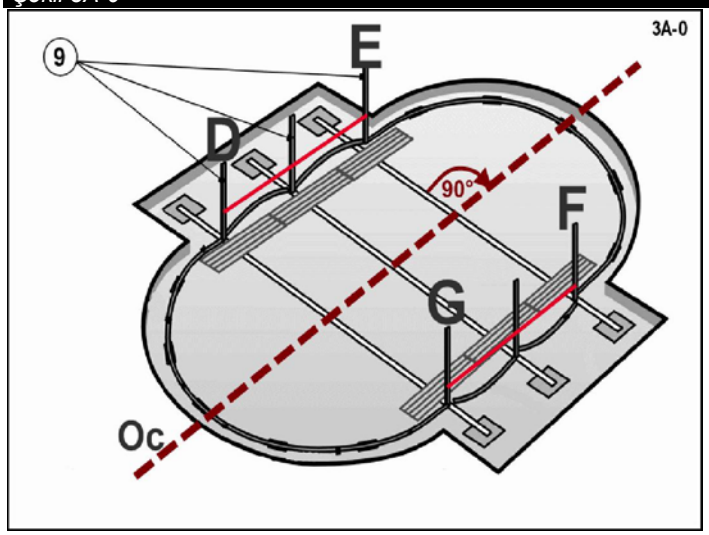

DİKKAT! Teneke levhaların tamamen yatay yerleştirilmiş olup olmadıklarını kontrol edin ve değilseler, düzeltin. Levhaların yan deliklerine kum, toprak veya yeterli yoğunluğa sahip başka malzeme serpin. Eğer levhalardan herhangi birinde eğim gözlemlediyseniz, alçakta kalan tarafın altına kum serip, düzeltin.Böylelikle havuz su ile dolduğunda oluşabilecek bir çökmeyi engelleyip, havuzun yapısını sağlamlaştırabilirsiniz. Bunu bütün levhalarda uygulayın. Sabitleştirmek için çiğneyin. Bakınız Şekil 3A-16*

Şekil 3A-16

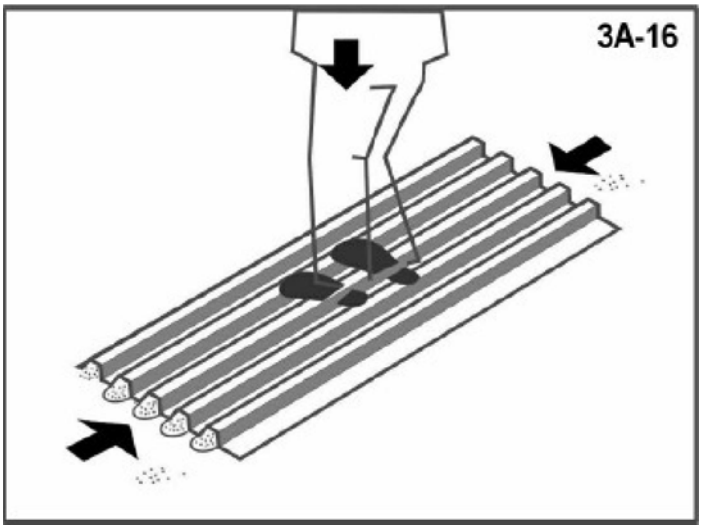

** Kumu levha altında tutabilmek için, deliklere bir parça dayanıklı folyo ve silikon köpüğü koymanızı öneririz..*

7. A TİPİ ALT RAYLARIN MONTAJI

A Tipi alt rayları(**№ 13-B**) kenar kolonların dış yan duvarlarına yerleştirin (Bakınız Şekil 3A-18). Havuzunuz sadece bir çift mızrağa sahipse (Azuro 404 Modeli), rayları iki dış yan tarafta, bunun için yapılmış özel yuvalara yerleştirin. Bakınız Şekil 3A-17, 3A-18, 3A-19 ve 3A-20.

Şekil 3A-20

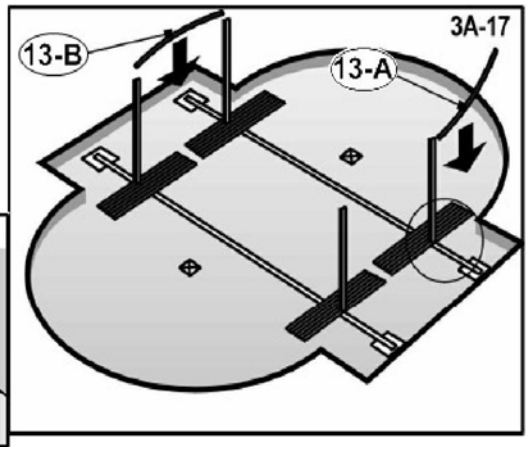

Şekil 3A-18

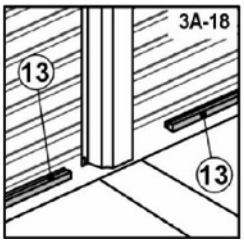

Şekil 3A-19

Şekil 3A-20

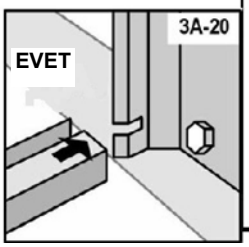

8. YAN ALT RAYLARIN MONTAJI

Şekil 3A-2

1.) Bağlantıları (**№ 2**) A Tipi rayların (**№ 13A**) boş ucuna monte edin. Bakınız Şekil 3A-21, 3A-22, 3A-23;

2.) Sonrasında sırayla yan alt rayları (**№ 13**) diğer bağlantılarla sabitleyip, monte edin. Bağlantı içine yerleştirilen rayların kenarları arasında 55 mm boşluk bırakın; Bakınız Şekil 3A-24;

3.) Montajdan sonra yan raylar kusursuz bir yarım daire oluşturmalıdır.;

4.) Bütün rayların A ve B kazıklarından aynı uzaklıkta olup olmadığını kontrol etmek için ip kullanın.

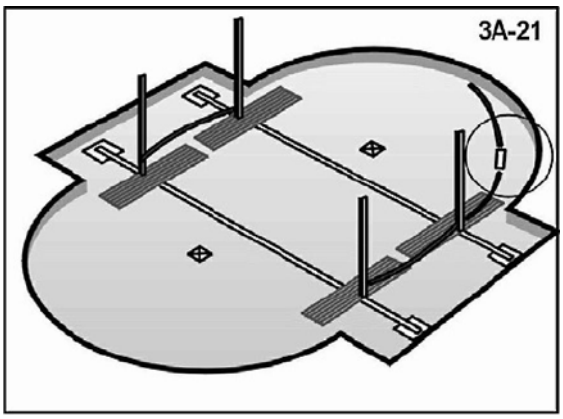

Şekil 3A-22

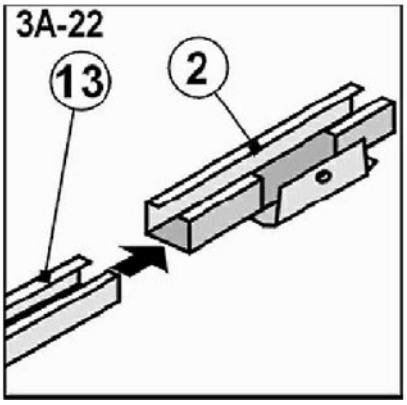

Şekil 3A-23

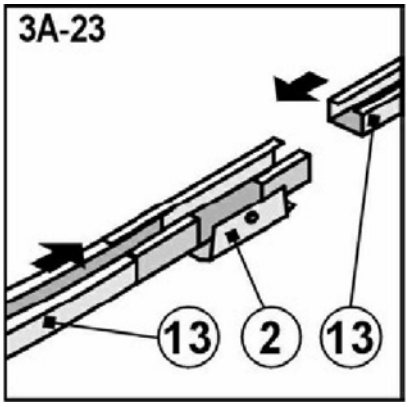

Şekil 3A-2

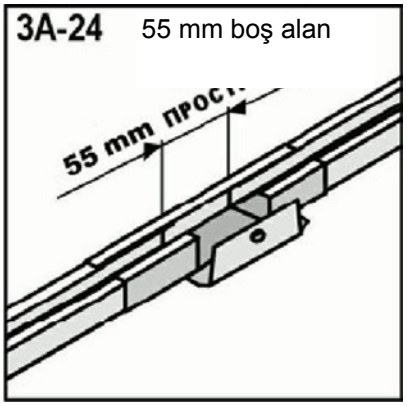

9. KUM TABAKASI SERME

1.) Teneke levhaları örtmek için raylar tarafından oluşturulan oval hattın iç alanına **kalınlığı 2 cm'yi geçmeyen** kum tabakası serin. (Bakınız Şekil 3A-25) **Sadece alt rayların etrafına kum serpmeyin ki**, içlerine girmesin. Rayların etrafında, yaklaşık 10-15 cm kalınlığında kumlanmamış şerit bırakın. Kumu düzlemek ve pürüzleri ortadan kaldırmak için tırmık kullanın.

3.) Geri kalan 1-2 m³ kumu araziye yaymadan dökün, bu kum size daha sonraları, Bölüm 4, 6'da anlatılan köşeleri doldurmada yararlı olacaktır.

2.) Sonra da geriye kalan A, B ve C kazıklarını çıkarın.Üstünde çakılı kazık veya çivi olup olmadığını kontrol etmek için zemini iyice gözden geçirin!

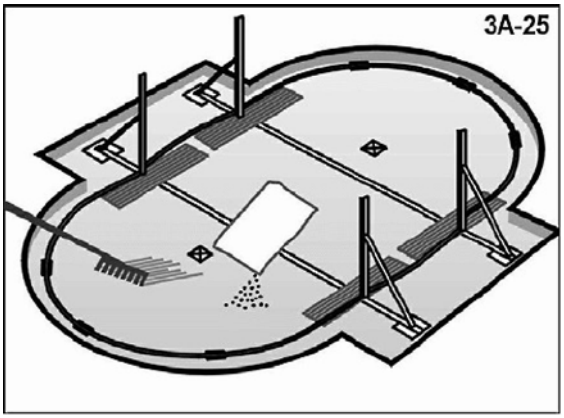

DİKKAT! Fazla kalın kum tabakası havuzun sabitliğini bozabilir!!

BÖLÜM 3B – YUVARLAK HAVUZ TEMELİ MONTAJI

1. TEMELİN ALT RAYLARININ MONTAJI - AZURO 300A, 300B, 301, 360,460, 400DL, 401DL, 402DL

1.Havuzun alt çerçevesinin montajı
a) Havuzun alt çerçevesini oluşturmak için, alt rayları (3) bağlayıcı elemanlarla birleştirin (2). (Bakınız Şekil 3-1)
b) Rayları birleştirin. Son rayı birleştirmeyin, çünkü duvarı raya yerleştirdiğinizde, rayın uzunluğunun düzeltilmesi gerekecektir.
c) Merkezden uzaklığı ölçerek, alt çerçevenin gerçekten de daire oluşturduğuna emin olun.

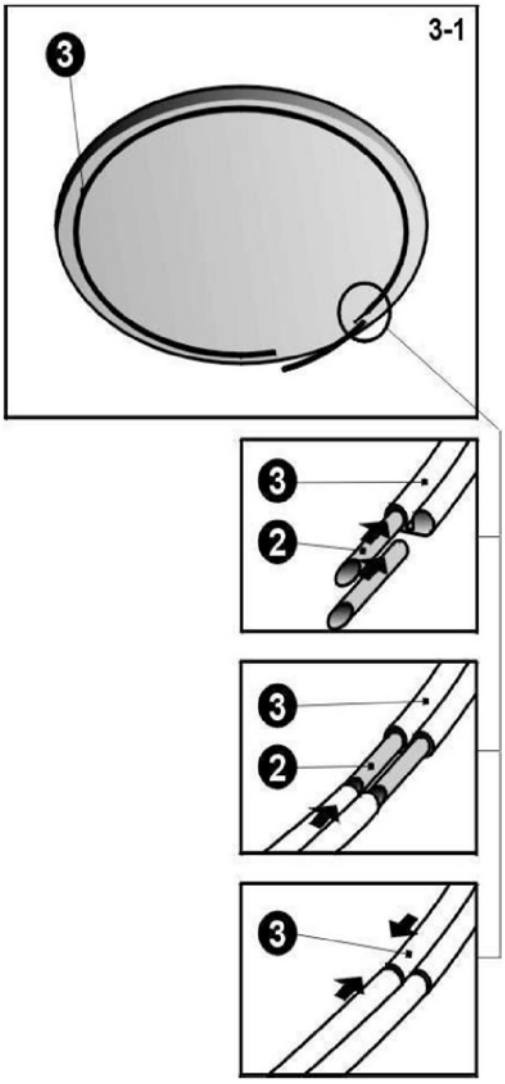

2. İnce kum serpme
a) Teneke levhaları örtmek için raylar tarafından oluşturulan yuvarlak hattın iç alanına **kalınlığı 2 cm'yi geçmeyen** kum tabakası serin.**Sadece alt rayların etrafına kum serpmeyin ki**, içlerine girmesin. Rayların etrafında, yaklaşık 10-15 cm kalınlığında kumlanmamış şerit bırakın. Kumu düzlemek ve pürüzleri ortadan kaldırmak için tırmık kullanın.
Not: Fazla kalın kum tabakası havuzun gelecekteki sabitliğini kötü etkileye bilir.
b) Havuzun şekline göre havuz alanına 0,2- 0,3 m^3 elenmiş kum dökün. Bu kumu köşelerin doldurulmasında dolgu olarak kullanacaksınız. (Bakınız Bölüm "Dolgu Köşe Oluşturma").
Not: kum kullanacağınız işlerde alt çerçeveye zarar vermemeye ve alt raylara kum girmemesine dikkat edin.

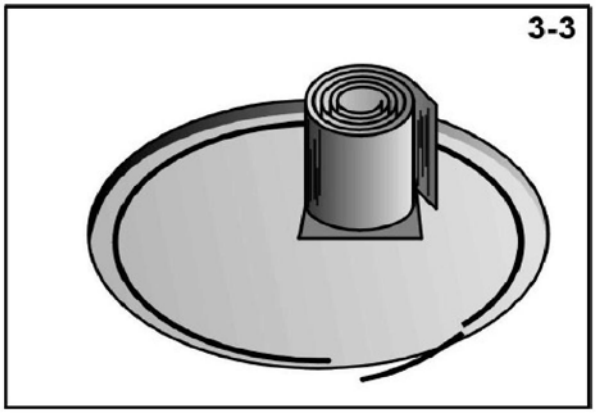

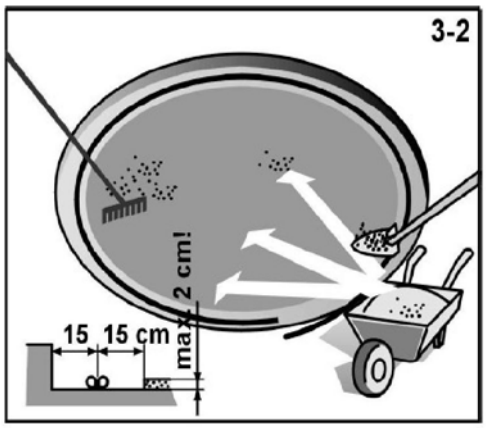

1. TEMELİN ALT RAYLARININ MONTAJI - AZURO 403 *DL*, AZURO 406 DL

1.) Alt rayları (**№ 13**) onlara özel bağlantılarla birleştirip (**№ 2**), havuz çerçevesinin hatlarını izleyen bir daire elde edin. Bakınız Şekil 3B-1, 3B-2 ve 3B-3;

2.) Bağlantıya yerleştirilimiş rayların uçları arasında 55 mm boş alan bırakın; Bakınız Şekil 3B-4;

Şekil 3B-1

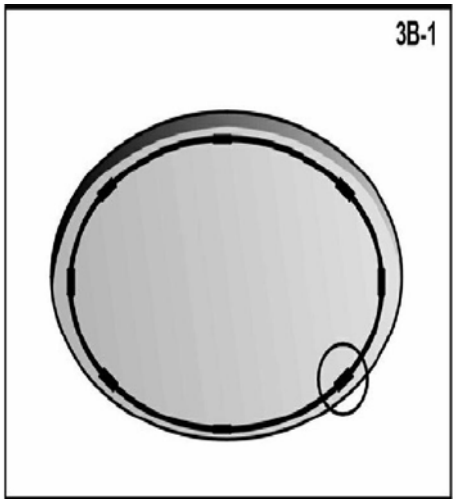

Şekil 3B-2

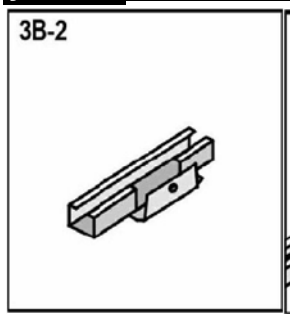

Şekil 3B-3

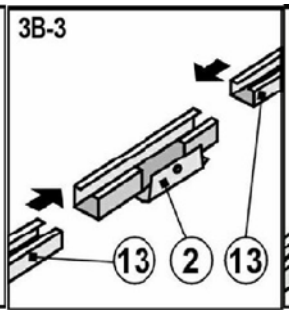

Şekil 3B-4

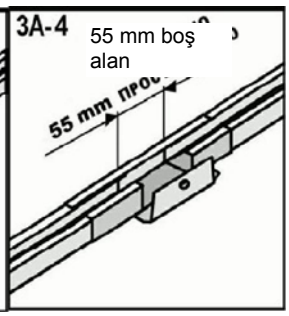

2. KUM TABAKASI SERME

1.) Teneke levhaları örtmek için raylar tarafından oluşturulan yuvarlak hattın iç alanına kalınlığı 2 cm'yi geçmeyen kum tabakası serin.Sadece alt rayların etrafına kum serpmeyin ki, içlerine girmesin. Rayların etrafında, yaklaşık 10-15 cm kalınlığında kumlanmamış şerit bırakın. Kumu düzlemek ve pürüzleri ortadan kaldırmak için tırmık kullanın.
Not: Fazla kalın kum tabakası havuzun gelecekteki sabitliğini kötü etkileye bilir.

2.) Havuzun şekline göre havuz alanına 0,2- 0,3 m^3 elenmiş kum dökün. Bu kumu köşelerin doldurulmasında dolgu olarak kullanacaksınız. (Bakınız 4. Bölüm, 6. Kısım).

Şekil 3B-5

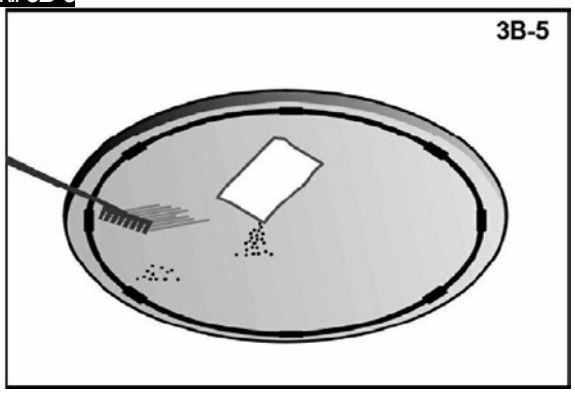

DİKKAT! Gereğinden fazla kalın kum tabakası havuzun sabitliğini kötü etkileyebilir!

BÖLÜM 4 – YAN DUVARLAR VE FOLYO MONTAJI

1. YAN DUVARLARIN YERLEŞTİRİLMESİ

YUVARLAK HAVUZ

Havuzun montajı güneşli ve rüzgarsız bir günde yapılmalıdır. Rüzgar estiği sürece havuzun montaj işlerine başlamayın. Havuzu yalnız monte etmeye çalışmayın, kurulması için en az bir kişinin daha yardımına ihtiyacınız olacaktır.

AZURO 300A, 300B, 301, 360, 460, 400 DL, 401 DL, 402 DL

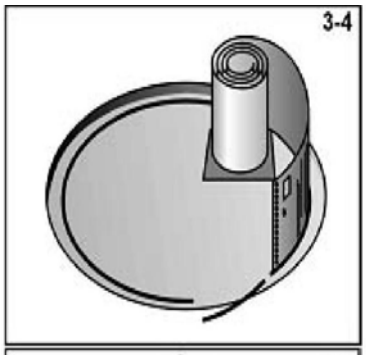

A) Havuzun montajı güneşli ve rüzgarsız bir günde yapılmalıdır. Rüzgar estiği sürece havuzun montaj işlerine başlamayın. Havuzu yalnız monte etmeye çalışmayın, kurulması için en az bir kişinin daha yardımına ihtiyacınız olacaktır.

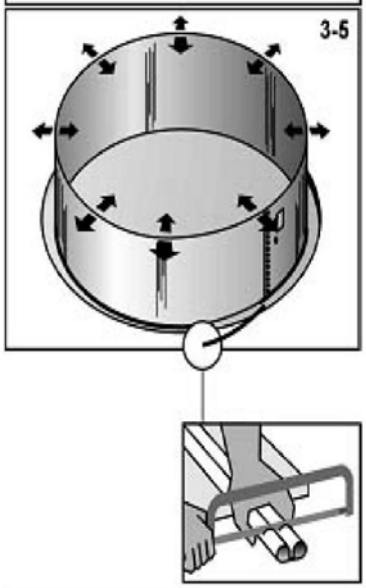

B) Yuvarlak havuz monte edecekseniz, havuzun duvarını ambalajından çıkarıp, havuz alanının ortasına, kontrplak veya benzeri bir zeminin üzerine koyun. Skimmer için açılmış olan delikler duvarın üst tarafında kalmalıdır. (Bakınız Şekil 3-4).
Dikkat: Duvarın kıvrımlarını açmadan önce, sonunun hangi yönde olduğunu belirleyin. Duvarın kıvrımı bu yön göz önünde bulundurularak açılacaktır. Skimmer delikleri rulonun dış tarafındayslar, ruloyu sağdan sola açabilirsiniz, bu delikler eksik ise ruloyu tam tersi – soldan sağa açmalısınız.

C) Duvarı(1) açmaya başlayın ve aynı zamanda alt raylara yerleştirin. Skımmer ve nozulun delikleri filtre tesisatının monte edileceği yere yakın yerleştirilmiş olmalıdır.

D) Duvarın tamamı takılıp, alt raylara yerleştirilene kadar devam edin.

AZURO 403 DL, AZURO 406 DL

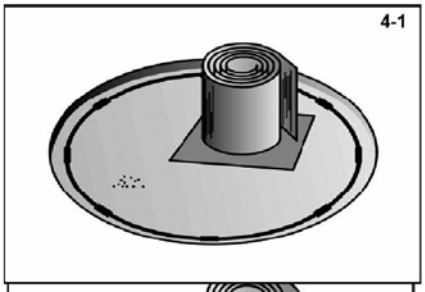

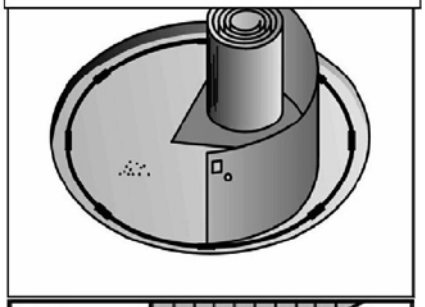

1.) Yuvarlak havuz monte edecekseniz, havuzun duvarını ambalajından çıkarıp, havuz alanının ortasına, kontrplak veya benzeri bir zeminin üzerine koyun. (Bakınız Şekil 4-1) Skimmer için açılmış olan delikler duvarın üst tarafında kalmalıdır.

2.) Duvarın kıvrımlarını açarken, onu temeldeki alt raylara yerleştirin (**№13**). Rulonun (duvarın) dış kenarını alt bağlantılardan (**№2**), birine Şekil 4-2 ve 4-3'te gösterildiği gibi yerleştirmelisiniz. Skimmer ve filtre (eğer bunları monte edecekseniz) delikleri işlevleri için kullanımı rahat bir yere yerleştirmelidir (Örneğin havuzun enerji kaynağına daha yakın olan yerine).

3.) Duvarın kıvrımını açıp, onu temelin alt raylarına **(№ 13),** yerleştirdiğinizde, Şekil 4-4'te gösterildiği gibi, üst kısmına üst kalıpları (**№ 14**). Kalıpları takarken de her birinin arasında yaklaşık 1 cm boşluk bırakın.

4.) Kalıpları üst bağlantılar (**№ 12**) yardımı ile birleştirin. Bakınız Şekil 4-5;

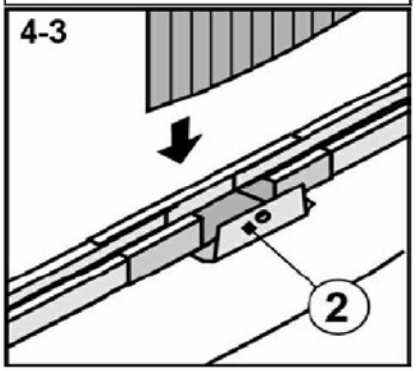

YUVARLAK HAVUZLAR – BÜTÜN MODELLER – DUVARIN İKİ KENARININ BİRLEŞTİRİLMESİ

A) Her duvarın iki taraftaki deliklerini, birbirinin üzerine gelecek şekilde yerleştirin.

Tavsiye: Duvarın sonunda uyum sağlamaları için, iki karşılıklı deliğe tornavida yerleştirin.
B) Bu deliklerin üst üste gelip, havuzun duvarı olacak yuvarlağı oluşturmaları için, yuvarlağı öyle daraltıp genişletmeniz lazım ki, bir ayağınız temel levhaları dışarı veya yuvarlağın merkezine doğru içeri itmeli.
C) Merkeze olan mesafeyi ölçerek alt çerçevenin (alt rayların) gerçekten yuvarlak oluşturup oluşturmadığını kontrol edin.
D) Alt rayın geri kalan son kısmını ölçtükten sonra, gerekli uzunluğa kadar (yani gereksiz parçayı) kesin (Şekil 3-5'te daha ayrıntılı görebilirsiniz). Alt çerçeveyi kesilmiş alt rayları bağlantı elemanıyla birleştirerek çerçevenin geri kalanıyla birleştirip kapatın.
E) Havuzun kenarlarını birleştirin (Bakınız Şekil 3-6). Cıvatalardan [A] havuz içerisindeki her bir deliğe yerleştirip, dışarıdan ise vidaları takın [B]. Cıvatalar havuzun iç tarafı, bütün vidalar ise havuzun dış tarafı içinidir.
F) Öncelikle bağlantıları uygun bir aletle sıktırın. Bütün bağlantıların iyice sıktırılmış olduğuna emin olun. Sonunda bütün bağlantılar kurulup uygun bir aletle sıktırıldığında, havuzun iç tarafından bağlantı yerini yapışkan bant ile kaplayın. Tekstil izole bant veya benzeri sağlam yapıştırıcı bant kullanabilirsiniz. (Bakınız Şekil 4-7).
Not: Merkezdeki zıvanayı çıkartıp sirküle edebilirliği kontrol etmeyi unutmayın.

OVAL HAVUZ

1.) Eğer oval havuz monte ediyorsanız, duvarla birlikte üst kalıpları (**№ 14**) da montaja hazır hale getirmek için ambalajından çıkarın. Duvarların kıvrımını açmadan önce, skimmer deliklerinin nerede olduğunu kontrol edin. Eğer Şekil 4-2'de gösterildiği gibi duvarın dış tarafındaysalar, herşey O.K. demektir ve duvarı açabilirsiniz. Eğer delikler orada değil ise, duvarı ters tarafa, yani saat yönünde, Şekil 4-2'de gösterildiği gibi açın.

2.) Duvarın kıvrımını açarken aynı anda onu temelin alt raylarına (**№ 13**) yerleştirin. Duvarın dış kenarını temelin yan raylarının alt bağlantılardan (**№ 2**) birine Şekil 4-2 ve 4-3 'te gösterildiği gibi yerleştirmelisiniz. Skimmer ve filtre sistemi (eğer bunları monte edecekseniz) delikleri bunun için en uygun yere yerleştirmelidir (örneğin havuzun enerji kaynağına en yakın tarafında).

DİKKAT! Rulonun (duvarın) dış tarafı; yan destekler tarafında bulunan A Tipi (No13 A) ve B Tipi (No 13 B) alt rayların bağlantılarına YERLEŞTİRİLMEMELİDİR, bunun yerine havuzun iki oval kenarındaki yan alt rayların bağlantılarına yerleştirilmelidir!

3.) Oval havuzun montajına devam etmek için, lütfen Çizelge 9 ve Şekil 4-5'e göz atın. Her oval havuz modeli değişik üst kalıplara sahip olup, bunlar A Tipi ve B Tipi olarak adlandırılıp renk ve üretim numarası ile daha kolay tanınmaktadırlar. Çizelge 9'da özellikleri ve sayıları, Şekil 4-5'te ise konumları gösterilmiştir.

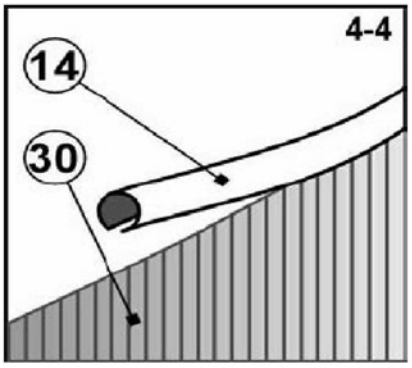

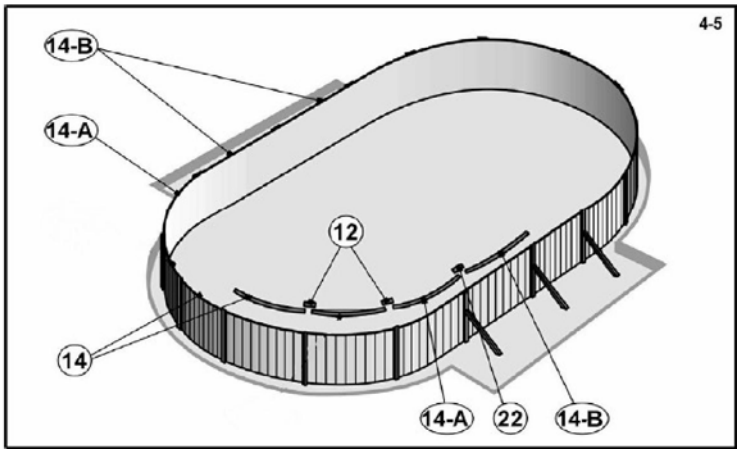

HAVUZUN BOYUTLARI	HAVUZUN MODELİ	B TİPİ ÜST KALIPLAR		A TİPİ ÜST KALIPLAR		YAN ÜST KALIPLAR	
3,7 x 5,5 m	AZURO 404 DL	Yok		Sayı:	4	Sayı:	6
				№	1470127	№	1470126
3,7 x 7,3 m	AZURO 405 DL	Sayı:	4	Sayı:	4	Sayı:	6
		№	1470105	№	1470129	№	1470126
4,6 x 9,1 m	AZURO 407DL	Sayı:	4	Sayı:	4	Sayı:	8
		№	1470100	№	1470100	№	1470098

4.) Duvarın kıvrımını açıp, temelin alt raylarına (**№ 13**) yerleştirdikten sonra üst tarafına üst kalıpları (**№ 14**) üst bağlantıların (**№ 12**) yardımıyla birleştirerek yerleştirin. Bakınız Şekil 4-5;

5.) Duvarda, yan destek mızraklarının (**№ 9**) bulunduğu yerde, üst kalıpları (**№ 14**) monte ederken her bir kalıbın iki taraftan arasında yaklaşık 10 cm boşluk bırakın. Sonra onları plastik üst bağlantıların (**№ 22**) yardımıyla birleştirin. Bakınız Şekil 4-6;

Şekil 4-6

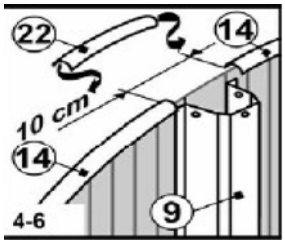

6.) Size kolaylık sağlaması için, yapıştırıcı bant kullanabilirsiniz; bu esnada başka bir kişi duvarı düşmemesi için tutarken, duvarı yan duvarlar mızrağına dayayın ve yapıştırın. Üst bağlantıyı da duvara yapıştırın. Bu folyoyu monte edene kadar, yapıyı geçici bir süre sabit tutacaktır.

2. YAN DUVARLARIN BİRLEŞTİRİLMESİ

Aşağıda yazılı adımlar hem oval, hem yuvarlak havuzlar için geçerlidir:

1.) Her duvarın iki tarafındaki delikleri üstüste gelecek şekilde yerleştirin. Bakınız Şekil 4-7; Delikleri birbirine denk getirebilmek için içlerine tornavıda veya benzeri uzun aletler koyabilirsiniz.

2.) Duvar civatalarını (**№ 31**) **iç taraftan** geçirip somunlarını (**№ 32**) dış taraftan sıktırarak havuz duvarlarının kenarlarını birleştirin. Bakınız Şekil 4-8. Uygun bir aletle sıktırın.

3.) Birleşme yerini yapıştırıcı bantla kaplayın. Tekstil izole bant veya başka sağlam yapıştıran malzeme kullanabilirsiniz.

Şekil 4-7

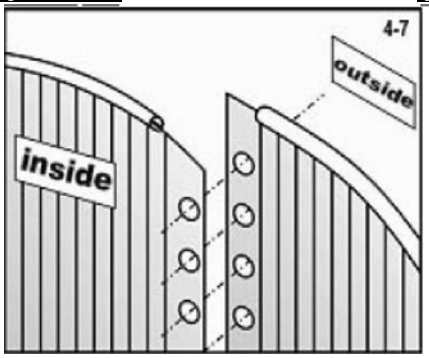

Şekil 4-8

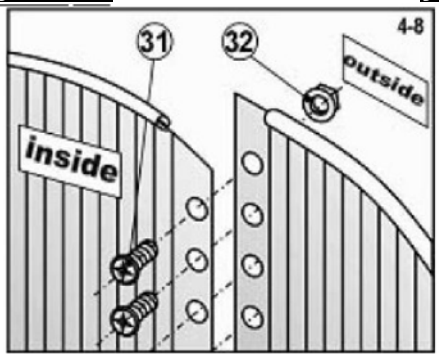

Şekil 4-9

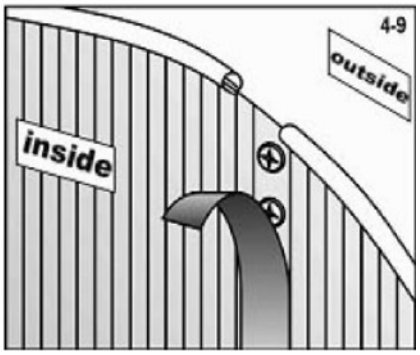

DİKKAT! Gelecekte havuzunuzu kullanırken, içine merdiveninden girmenizi öneririz.

3. YAPININ TESVİYESİ

1.) Yapının tamamen dikey konumda olup olmadığını kontrol etmek için havuzun ortasından bir duvardan diğer duvara kalın bir iplik veya ip gerin. Bakınız Şekil 4-10;

2.) Birkaç pozisyondan ipe yatay şekilde tutacağınız nivo/su terazisi cihazı kullanın. Bakınız Şekil 4-10;

3.) Denivelasyon 25 mm'den (2,5 mm) daha küçükse çalışmalara devam edebilirsiniz ama kabul edilebilir 25 mm'den daha fazla ise duvarı yana çekip zemini düzleştirmeniz (sorunlu yere kum serperek veya oradan kum alarak) gerekecektir.(Bakınız Şekil 4-11).

Şekil 4-10

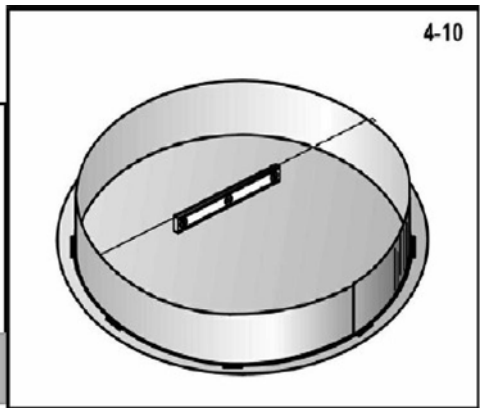

Şekil 4- 11

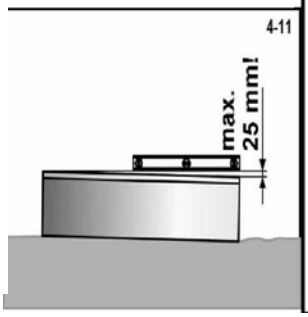

4. KÖŞELERİN DOLDURULMASI

1.) Havuzun köşelerini (havuz duvarlarının iç tarafından) 20 cm kalınlığında yüksekliğine, 20 cm kalınlığında uzunluğuna olacak şekilde ince elenmiş kum ile doldurun. Kum tepeciğini Şekil 4-12'de gösterildiği gibi biçimlendirin;

Şekil 4-12

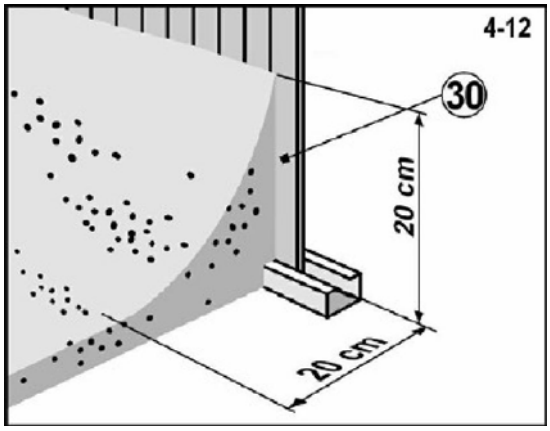

DİKKAT! OVAL havuz monte edecekseniz, yan destek mızraklarının etrafındaki yerlere kum serpmeyi Şekil 4-13, sayfa 22'de gösterilen parametrelere göre yapmalısınız. Aynı zamanda, alttaki teneke levhaların 2 cm kalınlığında kum tabakası ile iyice kaplandıklarına emin olun.

2.) Alanı tırmık veya başka bir aletle düzleştirin Pürüzler olmadığına emin olun.

3.) Jeotekstil yastığınız varsa Ek 2'deki talimatlara uyarak yerleştirin, eğer yoksa bir sonraki adımlarla devam edin.

* Jeotekstil yastığı pakete dahil değildir, onu satın almak isterseniz, lütfen bir Yüzhavuz Şirketi temsilcisine ulaşın. Bu yastık folyoyu ek olarak yırtılmalardan korur.

.

5. FOLYONUN MONTAJA HAZIRLANMASI

DİKKAT! Eğer havuzunda filtre sistemi kullanmayı düşünüyorsanız, bir sonraki adımlarla devam etmeden önce skimmer veya skimfiltreyi montaja hazır olmaları için çıkarın ve sonraki adımlarla devam edin.

1.) Karton kutuyu açarken bıçak veya başka sivri aletler KULLANMAYIN.

2.) Isınması için folyoyu ambalajından çıkarıp kıvrımını güneşte açın. Bütünlüğünden emin olana kadar folyoda üretim hataları olup olmadığını kontrol edin .

3.) Folyoyu havuzda yüzü yukarı gelecek şekilde serin, öyle ki dalgalı şerit köşenin kum dolgusunun ortasına gelirken geri kalan şeritler havuzun zemininden geçsin. Bakınız Şekil 4-14 ve 4-15;

4.) Folyonun havuz zemininde oluşan kırışıklıklarını gerin ve düzeltin..

6. FOLYONUN MONTAJI

1.) Folyoyu havuzun dış duvarının kenarına çekip geçici olarak üst rayların bir kısmıyla (**№ 5**) onu duvara sabitleyin. (Bakınız Şekil 4-16) Bunu yaparken folyoyu fazla germeyin..

2.) Havuzu suyla doldurmaya başlayın. Havuz su ile dolarken, merkezden başlayıp duvara doğru folyonun bütün kırışıklıklarını düzeltin. Hiçbir zaman folyo'ya fazla baskı uygulamayın ve onu dışarı çıkarmayın. Çabuk hareket edin çünkü sadece birkaç santimetre su folyo'yu zor hareket eder hale getirip, folyo'ya zarar vermeden kırışıklıkların düzleştirilmesini imkansız hale getirecektir!

Şekil 4-13

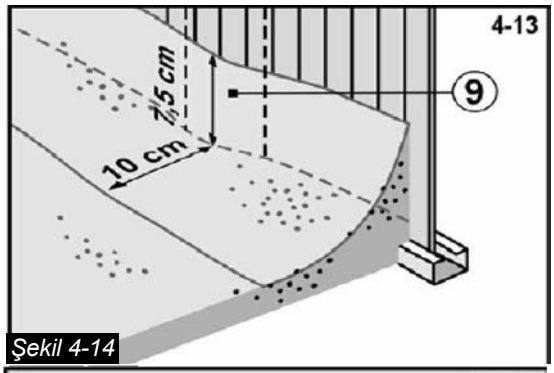

Şekil 4-14

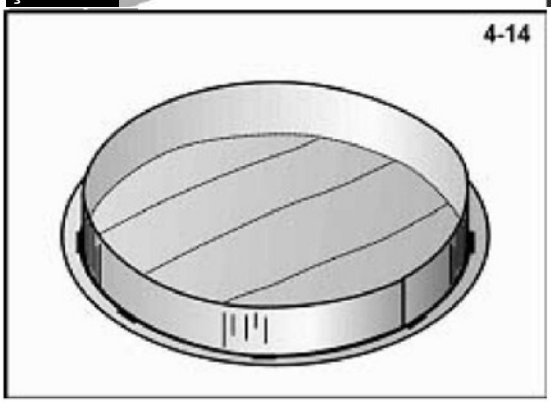

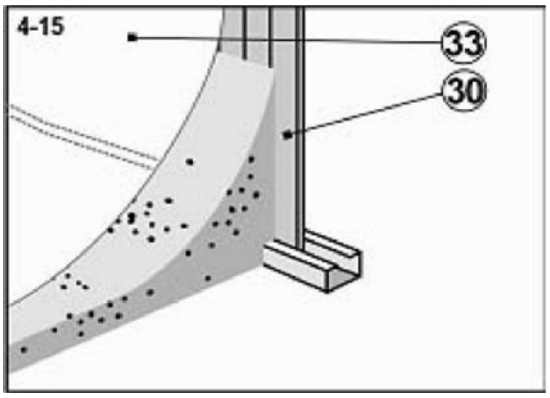

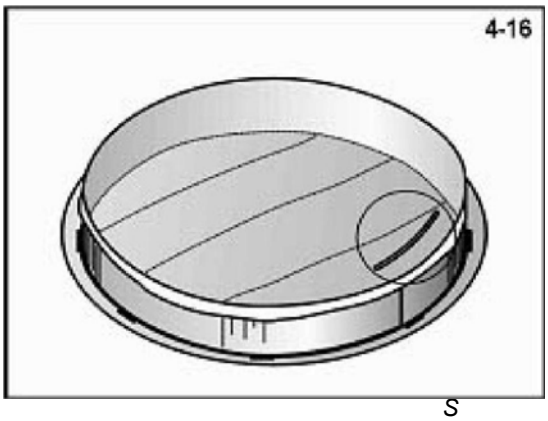

S

Çalışma esnasında aynı zamanda dalgalı şeritin köşenin kum dolgusunda doğru yerde olup olmadığını kontrol edin. Bakınız Şekil 4-15).

3.) Zemindeki folyoyu düzleştirdikten sonra suyu doldurmaya devam ederek duvarlardaki kırışıklıkları düzleştirin. Folyonun gereğinden fazla gerilip onunla zemin ve duvarlar arasında hava boşluğu kalmadığına emin olun. Bakınız Şekil 4-17;

4.) Üst plastik rayları (**№ 5**) duvardan birbir çıkartın ve onları çıkartma esnasında da duvardaki folyonun kırışıklıklarını düzeltmeye devam edin.

Şekil 4-17

Şekil 4-18

Folyonun kalıpla asacağınız yerde güzelce gerildiğine emin olduğunuzda tekrar her kalıbı (**№ 33**), bir biri ardına duvara monte edin. Bakınız Şekil 4-18;

5.) Kırışıklıkları düzleştirip bütün kalıpları yerleştirdikten sonra son kalıbın geriye kalan gereksiz kısmını kesin. Bakınız Şekil 4-19;

Şekil 4-19

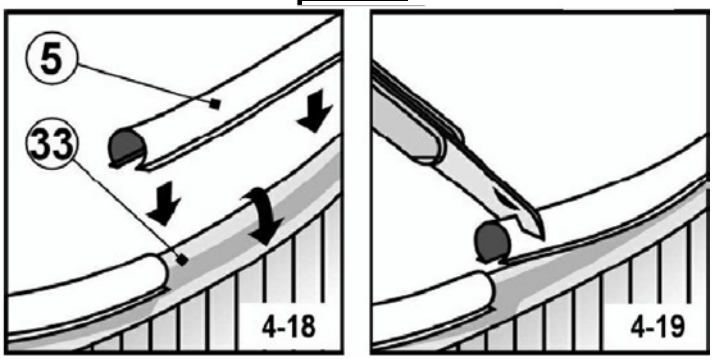

DİKKAT! Folyodaki küçük dalgacıklar (kıvrımcıkla) normal karşılanabilir. Bunlar, folyonun kesin konumlandırılması ve yerleştirilmesine kadar onu koruyan vinilin esnekliği sonucu oluşmaktadır.

DİKKAT! Folyo havuzu sabitleyici parça değildir. Onun fonksiyonu, sadece basıncı havuzun duvarı diğer yapı elemanlarının üzerine düşen suyu geçirmemektir. Bu sebepten dolayı folyo herzaman duvarlara ve zemine iyi yapışmış olup kendi ile bunlar arasında büyük hava boşlukları kalmamalıdır ki folyo ona zarar verecek olan suyun basıncını üstlenmesin!

6.) Havuzu suyla doldurmaya DEVAM ederek, bir sonraki adımları kenar rayların (**№ 6**) (SADECE oval havuzlarda bunlardan vardır) ve yan dikey rayların (**№ 1**) montajı ile gerçekleştirin.

BÖLÜM 5 – SAĞLAMLAŞTIRICI ELEMANLARIN MONTAJI

1. DUVARLARIN KENAR RAYLARININ MONTAJA HAZIRLANMASI (OVAL HAVUZ)

Her tip oval havuz duvarları için farklı kenar raylara (**№ 6**) sahiptir. Değişik çeşitler A (6-A) ve B (6-B) harfleriyle belirlenip renk ve üretim numarasına göre daha kolay ayrıştırılabilmektedir. Çizelge 10'da sayıları, Şekil 5-1'de ise duvarlar üzerindeki konumları gösterilmiştir.

DİKKAT! Eğer yuvarlak havuz monte edecekseniz, lütfen sıradaki adımları geçerek doğrudan Kısım 2, 3. adımdan 2.8. adıma kadar olan adımları izlemeye devam edip kenar rayları ve yan dikey kalıpları monte edin.

Çizelge 10

HAVUZUN BOYUTLARI	HAVUZUN MODELİ	B TİPİ KENAR RAYLAR		A TİPİ KENAR RAYLAR		YAN KENAR RAYLAR	
3,7 x 5,5 m	AZURO 404 DL	Yok		Sayı	4	Sayı	6
				№	1450601	№	1450182
3,7 x 7,3 m	AZURO 405 DL	Sayı	4	Sayı	4	Sayı	6
		№	1450600	№	1450602	№	1450182
4,6 x 9,1 m	AZURO 407 DL	Sayı	4	Sayı	4	Sayı	8
		№	1450605	№	1450603	№	1450437

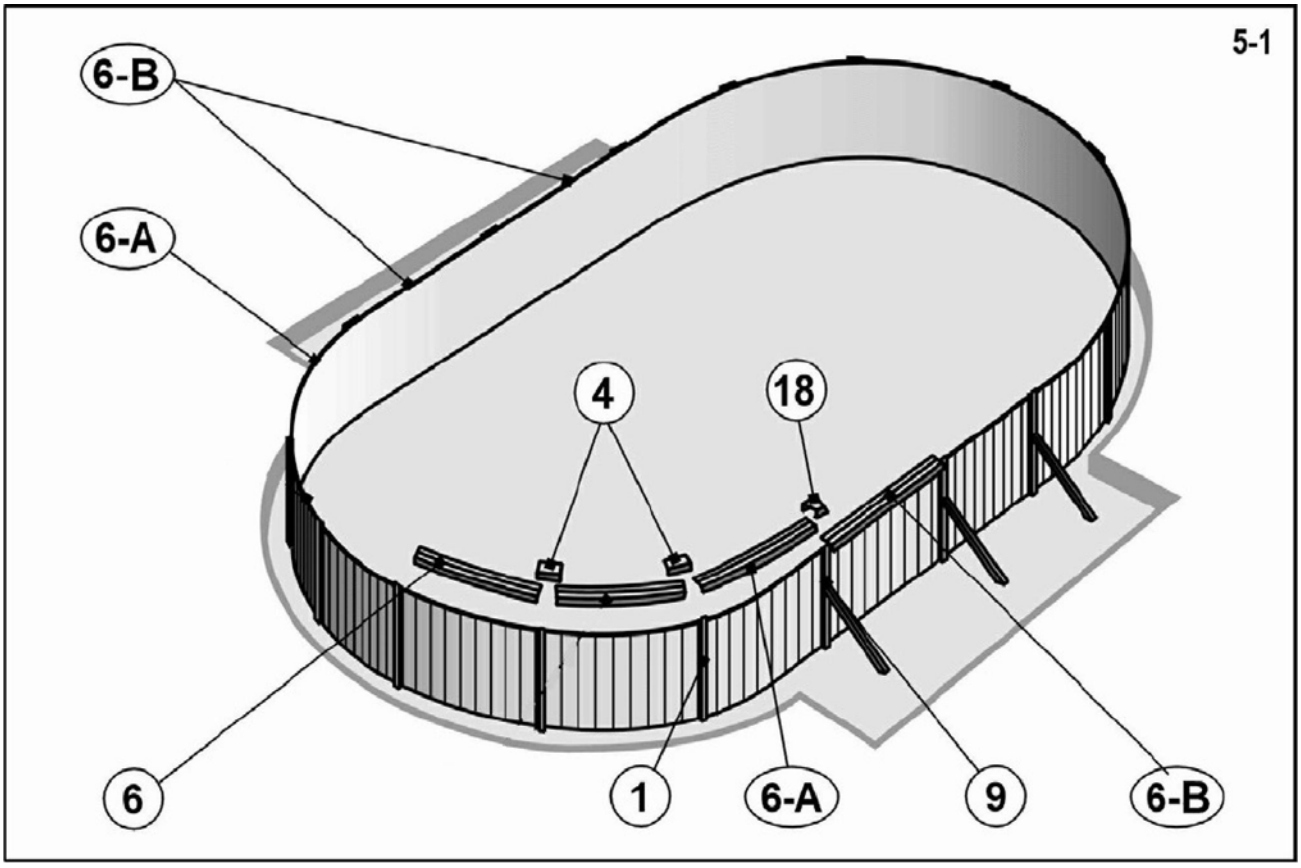

2. DUVARLARIN KENAR RAYLARI VE YAN DİKEY KALIPLARIN MONTAJI

HATIRLATMA! Eğer yuvarlak havuz monte edecekseniz, lütfen sıradaki adımları geçerek doğrudan Kısım 2, 3. adımdan 2.8. adıma kadar olan adımları izlemeye devam edip kenar rayları ve yan dikey kalıpları monte edin.

1.) Metal levhayı (**№ 17**) duvarı da tutacağı şekilde yan destek mızrağının üstündeki yerine koyun. (Bakınız Şekil 5-2 ve 5-3). Metal levha ve mızrağın deliklerini üst üste getirip yan mızrak vidalarını (**№ 3**) çevirerek deliklere yerleştirin. **(Oval havuz için)**

2.) Kenar rayları (**№ 6**) levhanın (**№ 17**) iki tarafından kaydırarak ve ona geçirerek Şekil 5-3'te gösterildiği gibi yerleştirin.

Şekil 5-2

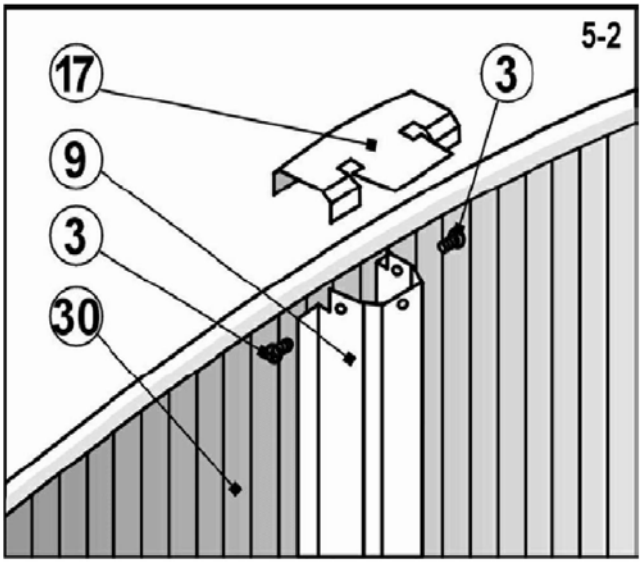

Şekil 5-3

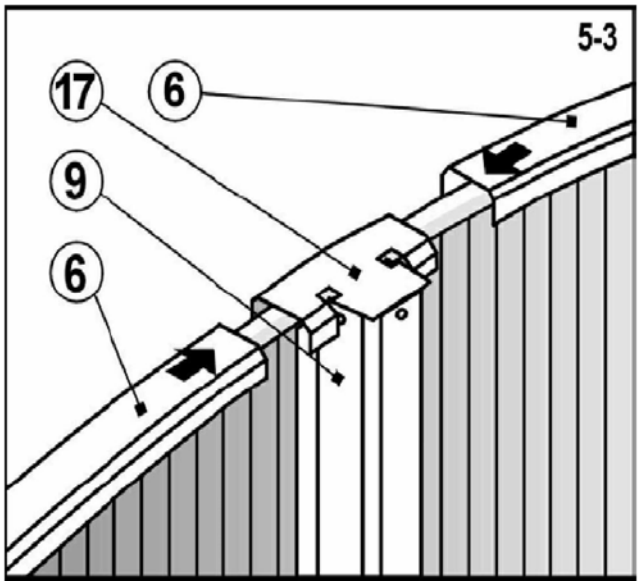

(Oval havuz için)

3.) Bir dikey kalıp (**№ 1**) alıp alt ray bağlantıların (**№ 2**) birine yerleştirin (Bakınız Şekil 5-4) Bunu öyle yapın ki bağlantı **dış** tarafta(kalıp bağlantı içinde) kalsın.

4.) Dikey kalıp (**№ 1**) deliklerini alt bağlantı (**№ 2**) delikleriyle denk getirip vidaları (**№ 3**) geçirip sıktırın. Bakınız Şekil 5-4;

5.) Kenar ray bağlantılarından (**№ 4**) birini monte edilmiş dikey kalıp (**№ 1**) üzerine bağlantı dış tarafta (kalıp bağlantı içinde) kalacak şekilde yerleştirin. Bakınız Şekil 5-5;

6.) Kenar rayları (**№ 6**) duvarın üstünde bağlantının (**№ 4**) iki tarafından kaydırıp ve içine yerleştirip sokun. (Bakınız Şekil 5-5)

Şekil 5-4

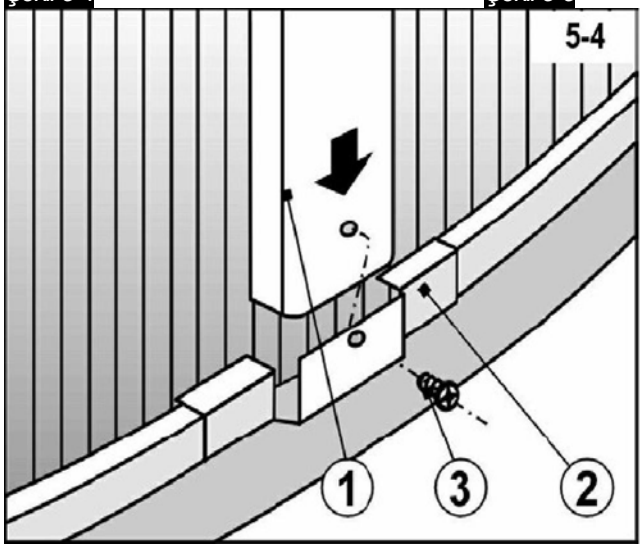

Şekil 5-5

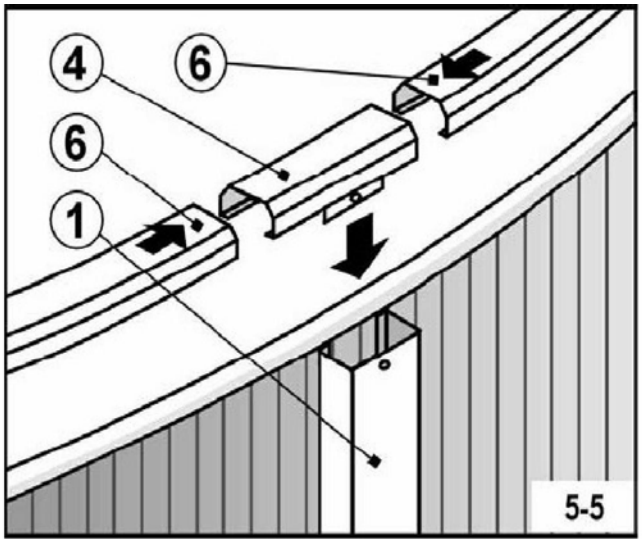

7.) Kenar bağlantının deliğini (**№ 4**) dikey kalıbınki ile (**№ 1**) bağlantı yukarda (dış tarafta) kalacak şekilde yerleştirip vidayı (**№ 3**) deliğinde sıktırın. Bunu yapmanız için güçlü bastırmalısınız. Bakınız Şekil 5-6;

8.) Kalıpların zemine tamamen dik açıda bulunmaları için havuz duvarının dış tarafındaki dikey çizgilere uyarak ve montaj adımlarını tekrarlayarak duvarın bütün dairesi boyunca bütün dikey kalıpları yerleştirin.

9.) Oval havuz monte edecekseniz kenarlara, yan destek mızrağına (**№ 9**) monte ettiğiniz metal levhanın (**№ 17**) üzerine dekoratif kapakçık (**№ 18**) monte etmelisiniz. Kapağı Şekil 5-7'de gösterildiği gibi yerleştirin. Her bir vidayı (**№ 19**) kendi için hazırlanmış deliğe yerleştirip sıktırın. Bakınız Şekil 5-8;

Şekil 5-6

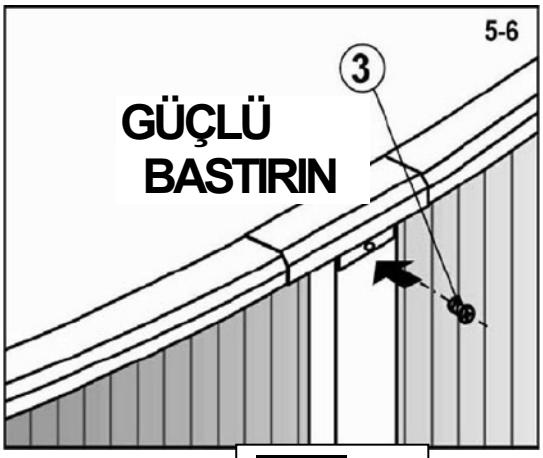

Şekil 5-7

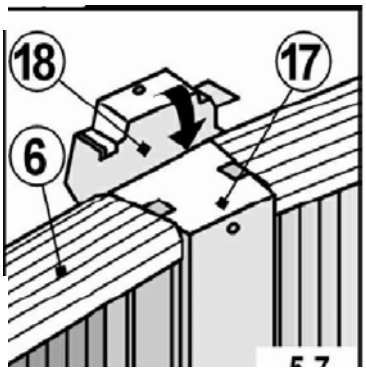

Şekil 5-8

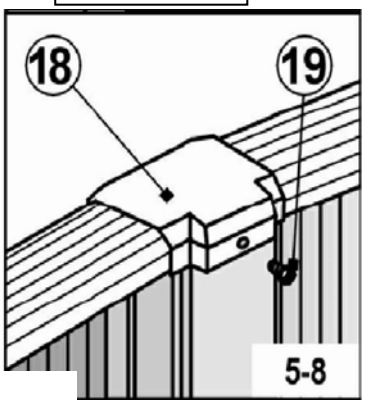

DİKKAT! Kapağın vidaları (№ 19) 25 mm uzuluğunda olup diğer vidalardan farklıdır. Kapağın montajı için sadece bu tür vidalar kullanılabilir!

3. GÜVENLİK ETİKETİNİN TAKILMASI

Havuza yakın bir yerde veya havuzun dış tarafına güvenlik etiketini, yapıştırın.

DİKKAT! Etiket; havuzun içine atlanılacak kadar derin olmadığını ve bunu yapmanın yaralanmaya yol açabileceğini uyarmak için gereklidir! Lütfen, BÖLÜM 6'daki güvenlik talimatlarını da okuyunuz!

4. BİTİRME İŞLERİ

1.) Su; havuzun en alçaktaki deliğinin altından 5 cm kalacak seviyeye ulaştığında, havuzu doldurmayı durdurun. Dolma esnasında havuzun hafıfce kayması normaldir, çünkü ilk defa dolmaktadır ve suyun ağırlığı ile yatışıp yerleşiyordur.

2.) Skimmer monte etmeyi düşünüyorsanız Ek3'te yazılı talimatları uygulayarak bunu yapmanızın tam zamanı.

3.) Skimmer'ı monte ettikten sonra, havuzu skimmer'ın ön deliğinin ortasına kadar doldurun ve suyun dezenfeksiyonuyla ilgilenin (Bakınız Ek 5). Şimdi merdivenin montajının tam zamanı (Bakınız Ek C). Böylelikle havuzunuz kullanıma hazır ve kendi zevkinize göre havuz etrafına çevre düzenlemesi yapabilirsiniz.

DİKKAT! Havuzu kullanmak isteyen HERKES Havuz'a girmeden önce BÖLÜM 6'daki Güvenlik Talimatlarını okuyup onlara kesin bir şekilde uymalıdır!

BÖLÜM 6 – GÜVENLİK TALİMATLARI

Havuzunuz büyük miktarda su içerir ve onu kullanacak insanların hayatı ve sağlığı hakkında risk oluşturmaya yetecek kadar derindir; bu yüzden güvenlik talimatlarına KESİN şekilde ve HER ZAMAN uyulması gerekir! Güvenlik talimatlarına uyulmadığı koşulunda ilk sırada yaralanma olmak üzere boğulma tehlikesi bile mevcuttur. Havuzu kullanacak insanların güvenlik talimatlarını iyice okuyup anladıklarına emin olun!

1. Atlamayın ve dalış yapmayın!

Havuzun üst rayları ve kalıpları üzerlerinde yürümek için uygun değildir ve atlamak için kullanılmamalıdır! Havuza trambolin veya duvarından atlanmasına veya dalış yapılmasına izin vermeyin! Havuza atlamak veya dalış yapılması ciddi travmalara ve hatta boğulmaya yol açabilir!

2. Havuzu asla tek başınıza kullanmayın!

Havuzu etrafınızda sizden başka biri bulunmadığı zamanlarda kullanmayın. Yakınınızda bulunan kişi size kaza veya fenalaşma durumunda yardımcı olabilir.

3. Çocukların havuzun etrafında refakatçisiz dolaşmasına izin vermeyin!

Havuzun içinde veya etrafında yetişkin bir refakatçi olmadan çocukların olmasına asla izin vermeyin! Yetişkin birinin kesintisiz kontrolü zorunludur.

4. Hiç kimseyi havuza itmeyin!

Hiç bir zaman başkalarını havuza itmeyin ve kendinizin de başkaları tarafından itilmenize izin vermeyin. Havuzun etrafı genelde ıslak ve kaygan olduğu için bu istemeden de olabilir, bu yüzden dikkatli olunması gerekmektedir!

5. Gece havuzu ışıklandırın!

Havuzunuz uzak, ışıktan uzak bir yerde ise onu ışıklandırın. Yakında bulunan bir lüminesan lamba havuzu dibine kadar ışıklandırmak için yeterli olacaktır. Havuzun etrafındaki aydınlatıcıları kendiniz monte etmek yerine bir yetkili elektrik uzmanının yardımına başvurun. (unutmayın: su elektrik iletkenidir)

6. Havuza erişimi kısıtlayın!

Havuzun etrafında çocukların suya kadar tırmanabilecekleri sandalye veya başka mobilyaları bulundurmayın. Havuz yere gömme kurulduysa korkuluk takmanız ısrarla tavsiye edlir (bazı ülkelerde yasalar gereği yapılmalıdır). Yerüstü Havuzlarda kullanılmadığında merdivenin çıkartılması gerekir.

7. Havuzda alkol ve uyuşturucu madde kullanmayın!

Havuzun içinde yada etrafında alkol ya da uyuşturucu madde bulundurulmasına ve kullanımına izin vermeyin! Sarhoş veya uyuşturucu madde kullanmış insanlar havuzu kullanmamalıdır; bu konuda dikkatli olmalısınız!

8. Havuzu herzaman temiz ve dezenfekte edilmiş halde tutun!

Havuzun içindeki suyun filtre edilip belirli sıklıkla ilaçlarla dezenfekte edilmesi gerekir. Suyu her zaman test etmeli ve gözlemlemelisiniz. Unutmayın ki su havuza giren insanların sağlığı için önemli bir faktördür!

DİKKAT! Havuzu yeniden yapılandırmayın ve onu oluşturan parçaların bütünlüğünü değiştirmeyin, özellikle de havuz doluyken! Bu havuzun dengesizliğine ve bu sebepten doğacak ciddi travmalara yol açabilir!

BÖLÜM 7 – HAVUZ KULLANIMI VE BAKIMI

Havuzu temiz ve iyi durumda tutmak için lütfen kullanım esnasında aşağıda belirtilen talimatlara uyunuz:

1. HAVUZ KULLANIMI

1.) Havuza girmeden önce duş alın ve ayaklarınızı iyice temizleyin (aksi halde genelde suyu kirleten ‘’ölü hücre’’ bulunma riski vardır).

2.) Havuza ayakkabı ile girmeyin, çünkü bu şekilde hem suyu kirletme hem de folyoyu yırtma riski doğar.

3.) Havuzdan girmek ve çıkmak için her zaman merdiveni kullanın. Eğer sudan direkt olarak havuzun duvarından ayağınız havuz zeminine basmışken çıkmaya çalışırsanız, folyoyu kaydırabilir ve bağlantı yerinden zarar verebilirsiniz!

4.) Periyodik olarak suyu skimmer deliğinin ortası seviyesinde tutunuz. Unutmayın ki su atmosfer koşullarının etkisiyle buharlaşır ve gerektiğinde daha fazla su eklemeniz gerekir. Suyun buharlaşması normal bir süreçtir ve havuzun mekanik olarak su sızdırması ile karıştırılmamalıdır!

5.) Havuzun sızıntı yapmadığına emin olmak için parça ve aksesuarlarını sıklıkla kontrol edin. Gerektiğinde sıktırarak veya güçlendirerek bütün sızıntı yapabilecek yerlerini tamir edin.

2. HAVUZ SUYU BAKIMI

1.) Havuz suyunun bakımı havuzda temizlik ve hijyen sağlamak için gereken en önemli şeylerden biridir.

2.) Havuz suyunun sıcaklığı 30 ºC’ yi aşmamalıdır. En uygun sıcaklık 25 ºC dir. Fazla sıcak su havuza girildiğinde ferahlatmadığı gibi, bazı dezenfekte malzemelerinin (klorürlü ilaçlar) etkisini azaltır ve mikroorganizmaların gelişmesi için optimum koşullar sağlar. Suyun yüksek sıcaklığı aynı zamanda folyoyu yumuşatır ve yüzeyinde büyük kıvrımlar olmasına yol açabilir . Su sıcaklığı 30 ºC’den yüksekse, su ısıtması kullanmayın (güneş enerjisi panelleri), havuzun örtüsünü kaldırın (eğer mevcutsa) ve gerekirse suyun bir kısmını soğuk su ile değiştirin.

3.) Havuz suyu bakım ve ilaçlanması kurallarını Ek 5’te detaylı olarak okuyunuz.

DİKKAT! Sezon sonunda, havuzu kışa hazırlamadan önce; suyu sadece su seviyesi skimmer deliğinde olacak kadar azaltın (Bakınız Bölüm 9 „Havuzun kışa hazırlanması“, sayfa 31) Suyun tamamen boşaltılması sadece olağan üstü durumlarda, folyonun tamir edilmesi gerekliyse ve kısa bir süre için, tadilat bitene kadar yapılmalıdır.

BÖLÜM 8 – HAVUZ BAKIMI

1. LİNER (FOLYO)

1.) Folyo’yu su sızdırabilecek, hasar görmüş yerlerinin olup olmadığına emin olmak için düzenli olarak kontrol edin. Hasar görmüş folyo su sızdırır ve su seviyesini düşürerek havuzun veya filtre edici sistemin bozulmasına yol açabilir.

2.) Küçük hasarlar özel yapıştırıcı bant yardımı ile tamir edilebilir. Daha ciddi bir hasar meydana gelmesi durumunda eski folyoyu yenisiyle değiştirmeniz gerekebilir.

2. DUVARLAR, DİKEY KALIPLAR VE YAN DESTEKLER

1.) Duvarları, dikey kalıpları ve yan desteklerini temiz tutun. Onları nötr sabunla temizleyin. Aşındırıcı maddeler, kimyasallar veya deterjanlar kullanmayın.

2.) Havuz etrafında istemeden dökülen su ilaçlarını silerek temizleyin.

DİKKAT! Konsantre klorür folyo ve havuzun metal kısımlarına zarar verebilir. İlaç ve maddelerin ambalajlarını havuzdan uzak tutun.

3.) Havuzdaki bütün soyulmuş vidaları açık renkli dış cephe cilası ile kaplayın.
4.) En az yılda bir kez bütün metal kısımları, korozyona uğrayıp uğramadıkları hakkında kontrol edin. Korozyona uğradıklarını farkederseniz, hemen bu yerlere uygun bir antikorozyon kaplaması uygulayın. Bunu zamanında yapmalısınız, çünkü güçlü bir korozyon yapının dağılmasına neden olabilir!
5.) Filtre sistemi ve skimmer deliklerine özel ilgi gösterin. Hasarları derhal ortadan kaldırmalısınız.

3. MERDİVEN

1.) Güvenlik açısından; kullanmadığınız zamanlarda merdiveni havuzun içinde bırakmayın. Merdiven sadece havuzu kullandığınız zamanlarda içinde olmalıdır!
2.) Su içerisinde bulunduğu sürece merdiven; suyun dezenfektesi için kullandığınız ilaçların etkisine maruz kalacaktır. Uzun kullanımdan sonra bu korozyona yol açabilir. Böyle belirtiler görürseniz, hasar gören yerleri antikorozyon malzemeleri ile kaplamalısınız.

BÖLÜM 9 – HAVUZUN KIŞA HAZIRLANMASI

Hava sıcaklıkları bölgelere göre farklı olduğundan, aşağıda belirtilen "Havuzun kışa Hazırlanması" tedbirleri hava sıcaklığının **10 derecenin altına düşmesi** ile başlatılır. Daha yukarı sıcaklıklarda toprak donması vuku bulmadığından lütfen havuz suyunu azaltmayınız !!!

Havuzu kışa hazırlamak için, aşağıdaki adımları gerçekleştirmelisiniz. Bunu yaparken, filtre sistemi ve aksesuarların bakımını sürdürmelisiniz. Unutmayın – kışa iyi hazırlanmış havuz, ilkbaharda kolay kullanıma açılır!

1. SU SEVİYESİNİN AZALTILMASI

1.) Öncelikle dezenfektant malzemelerinin pH ve derişimini gerekli sınırlarda dengeleyin
2.) Dibini çökeltilerden temizleyin.
3.) Su seviyesini, skimmer deliklerinin (geri dönüş jeti) 10 cm altında olacak kadar azaltın. Geri dönüş jet deliğini, borunun donmasını engellemek için plastik tıpa kapak yada band ile kapatabilirsiniz.
4.) Suyu azaltmadan önce, uygun temizlik malzemesi ile skimmer seviyesindeki kalıntıları temizlemeniz gerekecektir.
5.) Su seviyesini düşürdükten sonra geri kalan suya kışa hazırlamaya özel kimyasal maddeyi ekleyebilirsiniz.

DİKKAT! Kış mevsiminde suyu BOŞALTMAYIN, folyoyu ÇIKARTMAYIN.! Havuzun kışa hazırlanması sadece suyun azaltılmasıyla yapılır. Boş havuz dengesiz olur ve yapısı kolayca yerinden oynayabilir ve bu durumda Garanti kapsamı dışına çıkılmış olunur.!

2. BÜTÜN BAĞLANTI VE CİVATALARIN KONTROL EDİLMESİ

1.) Duvarların bütün bağlantılarının doğru ve iyi takıldığına emin olun.
2.) Havuz duvarının raylardan çıkıp çıkmadığını kontrol edin ve gerekirse düzeltin.
3.) Bütün civataların iyi sıkılmış olduğunu kontrol edin ve gerek gördüklerinizi tekrar sıktırın.
4.) Herhangi bir yerin paslandığını farkettiyseniz, o yeri pas tutmaya karşı cilalayın.

3. LİNER'İN (FOLYO) KONTROL EDİLMESİ

1.) Folyonun kenarlarının gerekli raylarla duvara halen iyi asılmış olduğuna emin olun. Folyoyu havuzdan ÇIKARTMAYIN! Bu ciddi sorunlara yol açabilir! Gerekliyse kenarlarını duvara iyi sabitlenmiş olacakları şekilde düzeltin.
2.) Folyoda hasar olup olmadığını kontrol edin. Kışın, folyoda oluşabilecek hasarlar bütün havuza zarar verecekitr.

4. HAVUZ AKSESUARLARI

1.) Havuzdan merdiven dahil bütün aksesuarları çıkartın.
2.) Filtre edici sistemi kışa hazırlamak için talimatlara dikkatlice uyun.
3.) Skimmer da dahil olarak filtre sistemini kışın havuzun içinde bırakın.

DİKKAT: Havuz kışa hazırlanmış haldeyken yanına çocukların veya evcil hayvanların yaklaşmasına izin vermeyin! Havuzdaki buzu denemeyin ve üstünde kaymayın! Bu ciddi sorunlar yaratabilir!

EK 1 – HAVUZUN GÖMÜLMESİ

Sadece DELUXE Serisi - Azuro 400, 401, 402, 403, 404, 405, 406, 407 Modelleri gömme halinde kullanılabilir ve işbu talimatlar bu modeller için geçerlidir. Azuro 300A, 300B, 301, 302, 360 ve 460 sadece yer üstü monte edilebilir.,bu modelleri zeminaltı gömme monte etmeniz durumunda, Yüzhavuz meydana gelebilecek olası hasarlar hususunda sorumluluk taşımaz!

1. GÖMME DERİNLİĞİ SEÇİLMESİ

Kazı işlerine başlamadan önce dikkat etmeniz gerekenler:

- Havuz için açılacak çukurun derinliği arazi koşullarına uygun olmalıdır.
- Skimmer'i koyacağınız yeri seçerken arazi eğimini göz önünde bulundurun.
- Skimmer, mümkünse yer üstünde kalsın.

Maksimum gömme derinliği skimmer kapağının 1 cm üstüdür
(Bakınız Şekil D-1). Havuzun tamamen gömülmesi (duvarının yüksekliği kadar) olanaksızdır! Havuzun maksimum derinliğinin üzerinde her şekilde kısmen gömülmesi, büyük eğimli araziye gömmek dahil, mümkündür (yani havuzun yarısı tamamen gömme, diğer yarısı ise yer üstü olacak şekilde).

Yuvarlak Havuzlar	400 DL	401 DL	402 DL	403 DL	406 DL
Havuz yapısının gerçek çapı	360 **cm**	458 **cm**	458 **cm**	550 **cm**	640 **cm**
Hendeğin minimum çapı	380 **cm**	478 **cm**	478 **cm**	580 **cm**	670 **cm**
Havuz duvarının yüksekliği	107 **cm**	107 **cm**	120 **cm**	120 **cm**	120 **cm**
Maksimum gömme derinliği	100 **cm**	100 **cm**	113 **cm**	113 **cm**	113 **cm**
Hendeğin her 10 cm'si için beton veya çimento miktarı	0.18 $\mathbf{m^3}$	0.22 $\mathbf{m^3}$	0.22 $\mathbf{m^3}$	0.27 $\mathbf{m^3}$	0.30 $\mathbf{m^3}$
İzolasyon folyosu	12 m	15 m	15 m	19 m	22 **m**

Oval Havuzlar	404 *DL*	405 DL	407 DL
Havuz yapısının gerçek çapı	366 x 549 **cm**	366 x 732 **cm**	458 x 915 **cm**
Hendeğin minimum çapı	396 x 579 **cm**	396 x 762 **cm**	488 x 945 **cm**
Havuz duvarının yüksekliği	120 **cm**	120 **cm**	120 **cm**
Maksimum gömme derinliği	113 **cm**	113 **cm**	113 **cm**
Hendeğin her 10 cm'si için beton veya çimento miktarı	0.24 $\mathbf{m^3}$	0.29 $\mathbf{m^3}$	0.36 $\mathbf{m^3}$
İzolasyon folyosu	17 m	22 **m**	26 **m**

DİKKAT! Skimmer'in filtrasyon sistemiyle bağlı olması ya da havuza güneş enerjisi paneli veya yer seviyesi altında başka tesisat takmanız durumunda, hortumları toprağın ağırlığından koruyacak koruma sağlamalısınız. Bu en az 100 mm çap ve gerekli uzunluğa sahip boru ile mümkündür.

2. KAZI İŞLERİ

Kazı işlerini elden veya makina (kepçe) yardımı ile yapabilirsiniz . Kazacağınız hendeğin çapı havuzun çapından **en az 30 cm** daha büyük olmalıdır.

Oval havuz monte etmeniz durumunda, hendeğin hatları içinde yan destekler için yer öngörülmelidir. (Bakınız Oval Havuz Montaj talimatları, Bölüm 2A – Arazinin Oval Havuz İçin Hazırlanması). Bu durumda; oval havuz montajı talimatlarına uyarak havuzun sınırlarını belirlemelisiniz, Hafriyat çukuru, havuz için belirtilen boyutlarda her yöne 15' er cm daha geniş olmalıdır.

Skimmer yer seviyesinin altında kalıyor ise ona özel bir rögar açabilmek için skimmer'e ayrı bir çukur açmalısınız. Skimmer rögarının boyutları 35 x 55 cm olup, 40 x 60 cm beton levhalar ile kaplanacaktır. (Bakınız Şekil D-1 ve D-2); İşte bu yüzden rögar çukuru 80 cm civarında uzun ve 50 cm geniş olmalıdır (havuzun duvarından), derinliği ise havuzun ne kadar gömüleceğine bağlıdır. Yuvarlak havuz monte edecekseniz skimmer rögarını uygun gördüğünüz her yerde yapabilirsiniz ama havuz oval ise kesinlikle Şekil D-3'te gösterilen oval havuzun yuvarlak tarafındaki konumları seçmelisiniz.

Skimmer rögar içinde olacaksa skimmer rögarı ve filtre tesisatı arasında kürek genişliğinde ek bir kanal açmanız gerekecektir. Bu kanal filtre edici sistemden skimmer rögarına doğru ya da tam tersi eğilimde olabilir; öyle ki havuzun kışa hazırlanması esnasında su hortumlardan süzülebilsin. Gelecekte hortumların bağlantılarını kolay bağlayıp kesebilmek için, kanalı havuza (rögara) dik açıda kazın. Hortumları pimapen borular içine yerleştirebilmek için açtığınız kanalın üzerini örtmeyin.

Şekil D-1

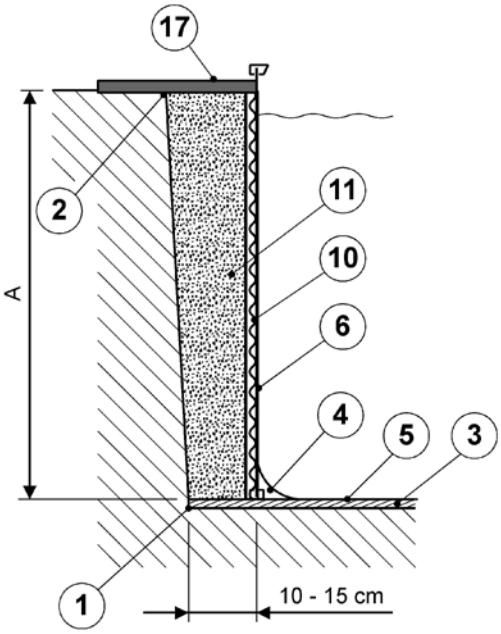

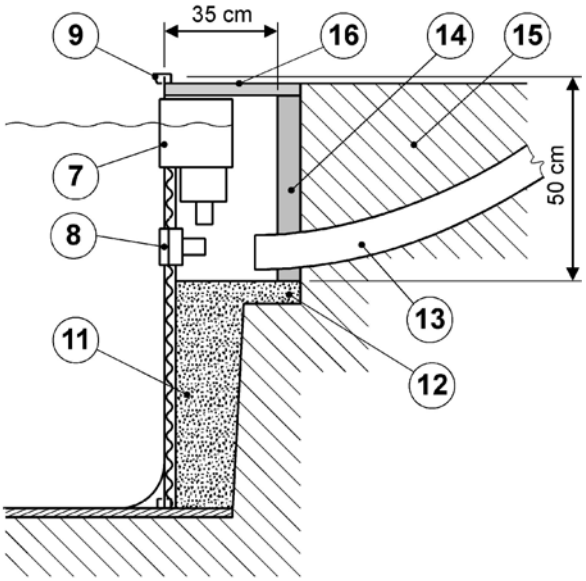

Şekil D-1 ve D-2 için lejant

Şekil D-2

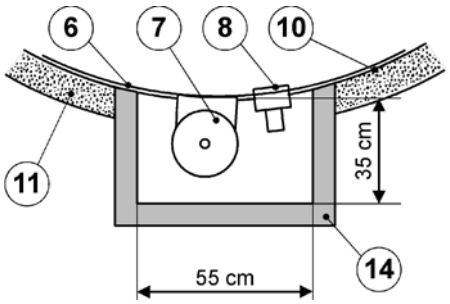

1 … Hendeğin dibi
2 … Hendeğin üst kısmı
3 ... İnce kum tabakası 2 cm
4 … Köşenin dolgusu
5 … Jeotekstil örtü
6 … Havuz duvarı
7 … Skimmer
8 … Geri püskürtücü nozullar
9 … Havuzun üst kısmı
10 … İzolasyon folyosu
11 … Beton / çimento
12 … Rögarın dibi
13 … Hortumlar için boru
14 … Rögar duvarları
15 … Toprak
16 … Rögar kapağı
17 … Havuz etrafındakş kaplama
***A** … Maksimum gömme derinliği*

DİKKAT! Yeraltı sularının seviyesini ve bu seviyenin baharda fazla artıp artmadığını kontrol etmelisiniz; özellikle de havuzu derin gömecekseniz. Özellikle karların eridiği dönemde yeraltı sularının seviyesi komşu arsaların drenajına da bağlıdır. Üzerine havuzu monte edeceğiniz toprağın türü de önemlidir (özellikle killi topraklardan kaçının).
Yeraltı sularının fazla yüksek olması durumunda havuz etrafında ek bir drenaj sistemi yapmanız veya havuzun yakınında bir hendek açıp içinde farklı seviyelerde çalışabilen, suyu çekip kanalizasyona atabilecek bir dalgıç pompa kullanmalısınız.

Şekil D-3

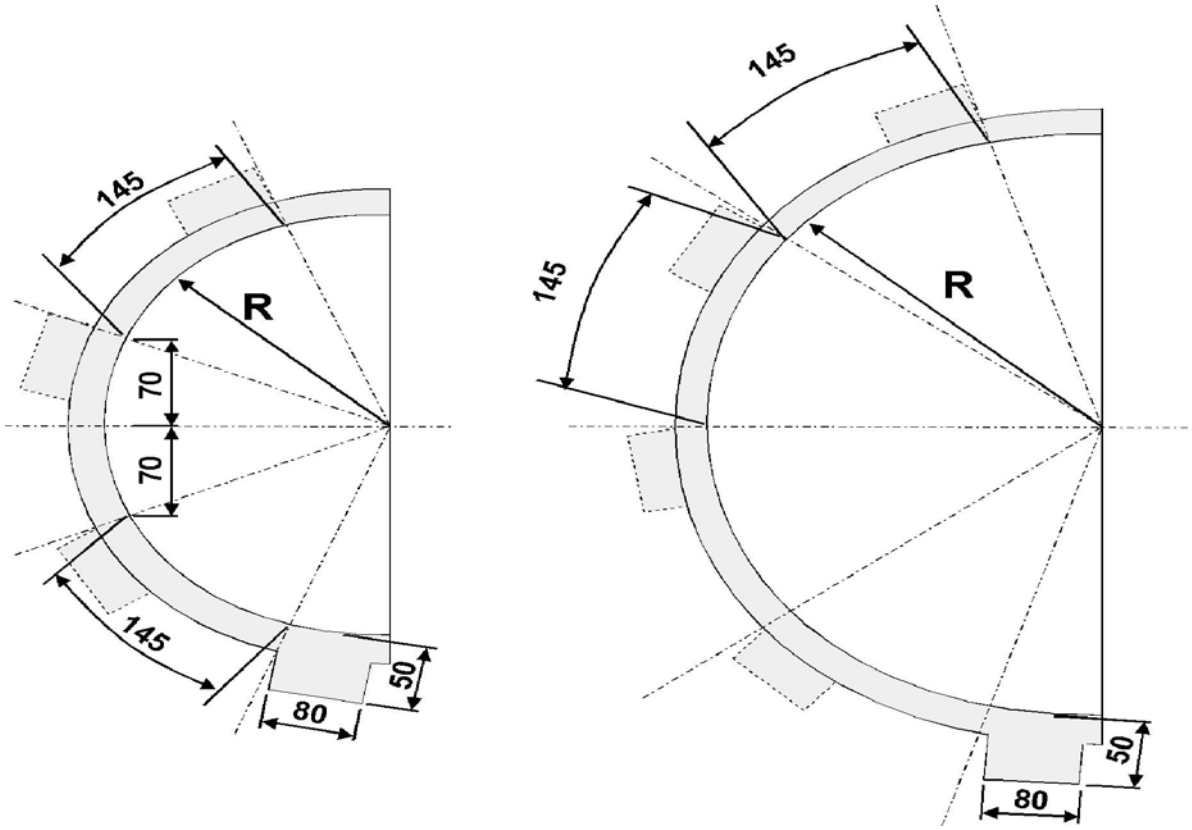

Oval havuz seçiminde skimmer rögarının kurulabileği yerlerin krokisi
R – Oval havuzun yuvarlak kısmının yarıçapı

3. HAVUZ DİBİNİN KAPLAMASI

Havuz zeminini güçlendirmek için hendeğin dibine, önce 50 mm kalınlığında çakıl mıcır ve bu zeminin üzerine de demir takviyeli 150 mm kalınlığında sulu beton dökün. Beton kaplamanın yüzeyi tamamen düz ve pürüzsüz olmalıdır. Beton dökümü havuzun montajından en az 7 gün önce yapılmalıdır.

4. HAVUZ ÇEVRESİ GÜÇLENDİRİLMESİ VE TERS DOLGU

Ters dolgu yapmadan önce, havuz duvarının ters dolgu ile direkt temasına ve mekanik hasar ve nemliliğe karşı korunması için havuzun izolasyon folyosu ile kaplanması tavsiye edilir.
Ters dolgunun kum veya keçe, çakıl vb. benzeri malzemelerle yapılması KESİNLİKLE KABUL EDİLMEZ! Eğer ters dolgu **sadece toprakla** doldurulmuşsa, yıkılma riski vardır. Bu durumda sorumluluk MÜŞTERİYE aittir (Bakınız Garanti Kartı'ndaki garanti koşulları). Havuz etrafı beton perde dökülene kadar geçici olarak yüklenen toprak dolguda havuzun etrafındaki toprak yatışıp içindeki hava atılana kadar havuz suyunun kesinlikle boşaltılmaması gibi dolguya bu süreci engellememesi için hiçbir kaplama da yapılmamalıdır.
Ters dolgunun iyi karıştırılmış yaklaşık 5 çuval kum : 1 çuval çimento ölçüsünde dere kumu ve çimento karışımından yapılması ısrarla tavsiye edilir. (yada C25 hazır beton) Havuz etrafı izolasyon folyosu ile çevrelendikten sonra 15 cm genişlikteki perde beton (dolgu) dökülmesi iki seferde yapılmalıdır. İlk dolgu geri döndürücü nozulun yaklaşık 5 cm alında kalacak şekilde yapılmalıdır. Kuruması 1 gün beklendikten sonra ikinci dolgu yapılır. Dolguya başlamadan önce skimmer ve nozul etrafına rögar için tuğla (yada briket) koruma duvarı örülür (Bakınız Şekil. D-2). Duvarın yüksekliği skimmer'ın1-2 cm üstünde olmalıdır. Bu aşamada yukarıya kadar havuz duvar çevresi betonun ikinci dökülmesi gerçekleştirilir. Oval havuzlarda; düz kenarlardaki desteklerin etrafındaki yerler, kullanılan betondan tasarruf etmek amacıyla, 15 cm beton perde dışındaki boşluklar tokmaklanmış, içinde hava olmayan toprakla doldurulur. (dolayısıyla bu kısımlarda perde beton dökümünde kalıp kullanılmalıdır) Tercih edilen havuz ebatlarına göre Hafriyat ile ilgili daha detaylı teknik bilgiler müşteriye bildirilmektedir.

EK 2 – YER YASTIĞI YERLEŞTİRİLMESİ

Yastık standard havuz paketinin bir parçası değildir. Satın almak için lütfen Müşteri hizmetlerimizi arayın.

1. MALZEME

Yastıklar 100% polipropilen, beyaz renkli dokumasız NETEX S tekstilden yapılmıştır. Bu malzeme n.d. jeotekstil olarak demir yolu hatları, çöplükler, park alanları, lojistik merkezler v.b. gibi yapılarda drenaj ve izolasyon amaçlı kullanılır. Malzeme havuz inşaasında da kullanılırken, buradaki fonksiyonu havuz folyosunu koruyup, yerden izole etmektir.

2. YASTIĞIN ÖZELLİKLERİ

Yastığın yapıldığı lifler ışığa duyarlıdır, bu yüzden yastığı gereken yere yerleştirmeden önce ışık alan yerde TUTMAMALISINIZ. Yapıda uygun görülen yere yerleştirene kadar, yastığı karton kutuda veya UV korumalı folyoya sarılmış halde saklamanız tavsiye edilir. Dokuma tekstili petrol maddesi dökülmeleri, klorürlü ilaçlari yağ ve benzer kökenli kimyasalları, mantar küf ve her türlü mikroorganizmaya dayanıklıdır. Tamamen zararsızdır.

3. YASTIĞIN YERLEŞTİRİLMESİ

Yastığın yerleştirilmesi, havuz duvarlarını monte edip ince elenmiş kum kullanarak iç köşelerin kum dolgusunu oluşturduktan sonra gerçekleştirilir. Yastığı havuz zeminine serip en az miktarda kıvrım oluşturacak şekilde ortalayın ve yerleştirin. Kum dolgunun üzerinde arta kalan gereksiz bir kaç santimetreyi kesip atın.

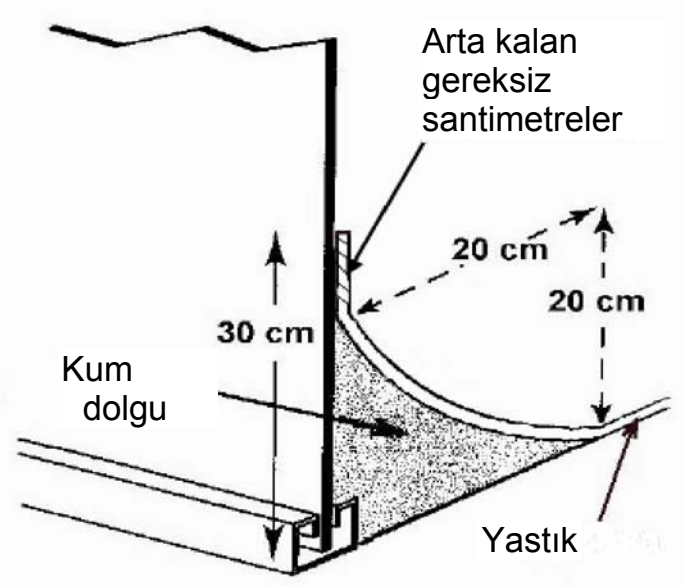

DİKKAT! Yastığı yerleştirirken altında büyük taşlar veya başka sivri nesnelerin olmadığına emin olun. Eğer bunlara rastlarsanız, alandan temizleyin.

EK 3 – SKİMMER MONTAJI

Skimmer satandard havuz paketinin bir parçası değildir. Satın almak için lütfen bir görevlimize ulaşın.

1. KULLANIM

Skimmer; havuzun yüzeyinden suyu emilip filtre sistemine geçirilimesini sağlar. Bu şekilde sudan, skimmer'ın çektiği ve atık bölümüne aktarılan böcek, yaprak vb. suda yüzen istenmeyen karışımlar temizlenmiş olur. Skimmer'ı bağlamak için hortumlar kullanılır (5/4" (32 mm) olduğu gibi 6/4" (38mm) de).

2.SKİMMER'İN YAPISI

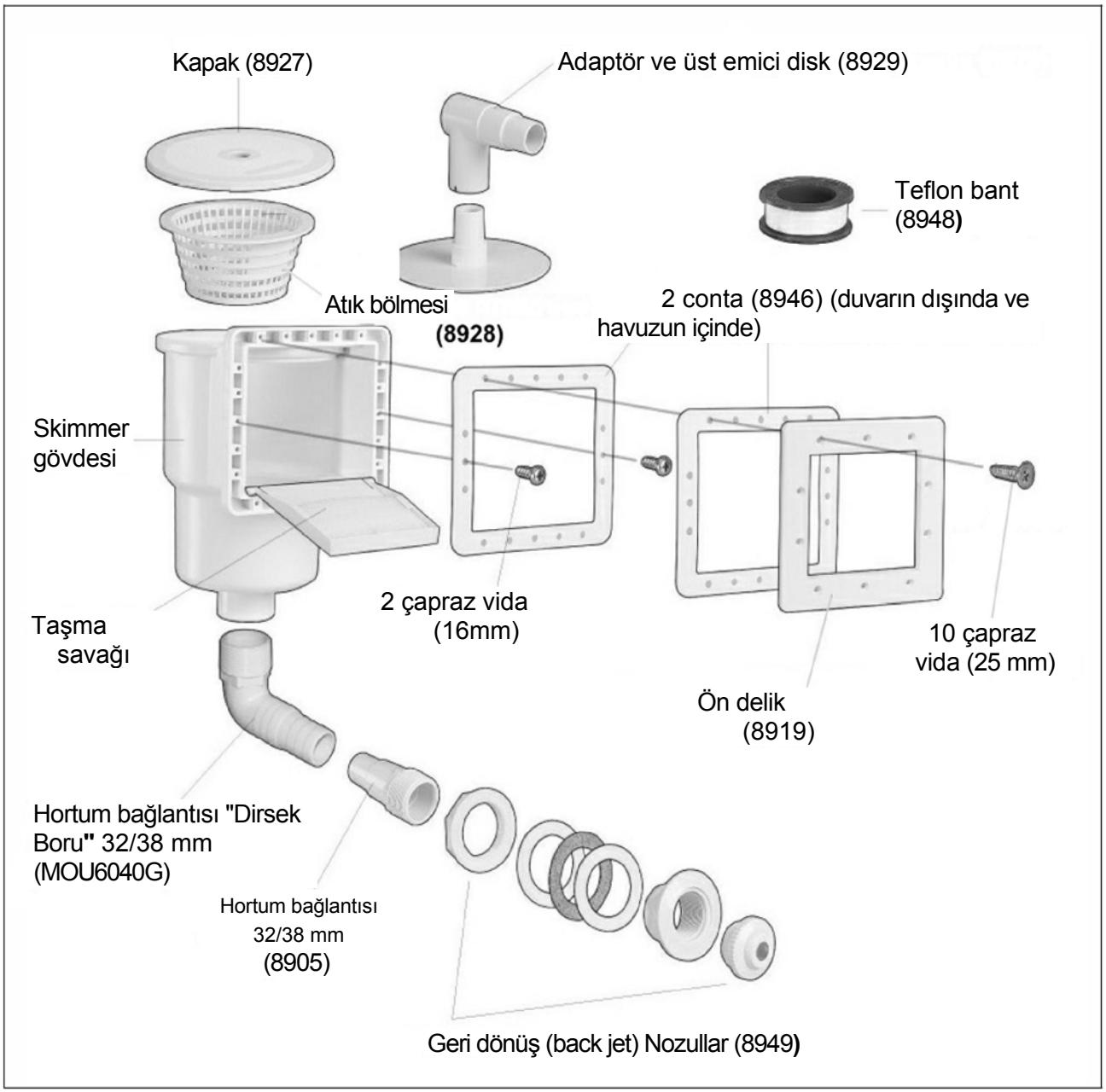

3. SKİMMER MONTAJI

Skimmer montajına başlamadan önce sivri bir bıçak ve çapraz tornavida tedarik etmeniz gereklidir.

1.) Liner' ı (folyoyu) havuza yerleştirmeden önce havuz duvarındaki vidalar için bırakılmış delikleri, skimmer deliğini ve geri dönüş (back jet) nozulları açın. Deliklerin köşelerini iyice zımparalayıp, sivri pürüzler olmayacak şekilde düzleştirin. Contaları beraber skimmer deliğine yerleştirin.
2.) 'Dirsek boru' ve bir hortum bağlantısı alın, bağlantıyı dirsek boruya, dirsek boruyu ise skimmer gövdesine bağlayarak sıktırın. Sağlamlaştırmak için teflon bant kullanın, başka yapıştırıcı malzemeler veya sağlamlaştırıcı maddeler KULLANMAYIN.
3.) Asıl montaja başlamadan önce; skimmer'ın gövdesi havuz duvarına kısmen sabitlenmiş olmalıdır. Bunu; contalardan birini skimmer gövdesi ile birlikte havuz duvarının dış tarafında işaretlenmiş olan delikler üzerine yerleştirerek yapabilirsiniz. Onları birlikte duvara cuntanın iki tarafındaki orta delikler için üretilmiş daha kısa vidalarla duvara sabitleyin. (Bakınız Şekil 1-A). Bunu yapmada önce skimmer gövdesindeki taşma savağının doğru takılmış olması ile ilgilenin. Eğer doğru takıldıysa rahatlıkla açılıp kapanması gerekir! Bakınız Şekil 2-B;

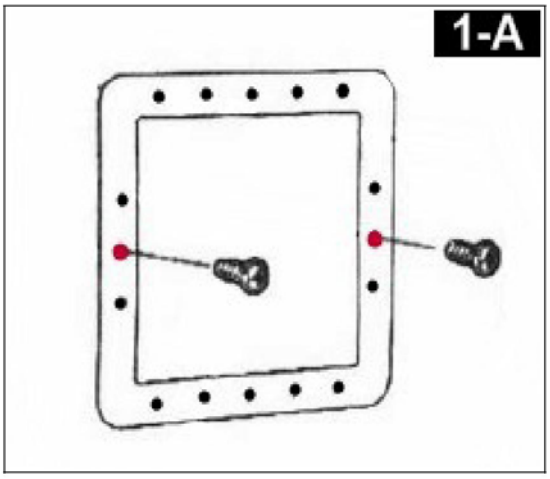

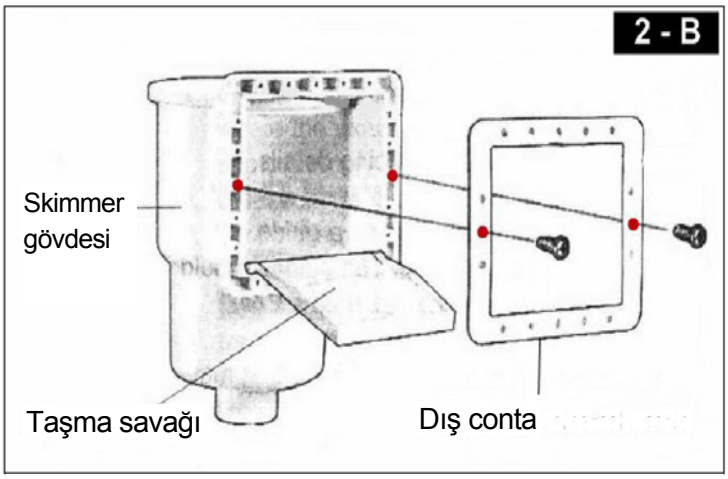

4.) Artık folyo'yu takıp havuzu su seviyesi skimmer için bırakılmış duvarın en alçaktaki deliklerinin (skimmer geri dönüş nozullarının delikleri).5 cm **altında** kalacak seviyede doldurabilirsiniz.
5.) Sivri bir civi veya biz alıp folyo'yu havuzun dış tarafından (dıştan içe) skimmer gövdesinin her deliğinin denk geldiği yerde delin. Daha uzun vidalardan 10 tane kullanarak diğer (iç) contayı ön deliğe sabitleyin. Çapraz tornavida kullanarak vidaları sırasıyla ön deliğe monte edin. Bakınız Şekil 3-C;
6.) Sivri bir bıçak yardımı ile folyo'yu ön deliğin hatlarına göre kesin ve kesilmiş parçayı ortadan kaldırın. Bakınız Şekil 4-D;
7.) Bir sonraki adım; geri püskürtücü nozulların montajıdır.

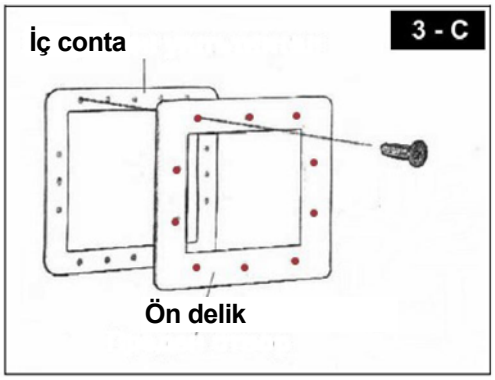

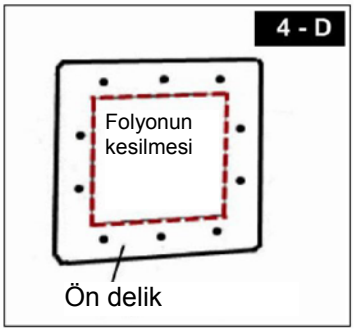

3. GERİ PÜSKÜRTÜCÜ (BACK JET) NOZULLARIN MONTAJI

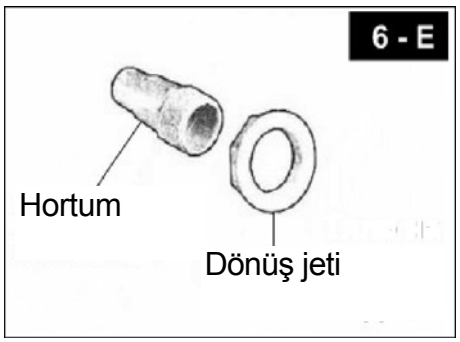

1.) Keskin bir bıçak yardımı ile folyoyu havuzun dış tarafından, nozul deliklerinin denk geldiği yerde (havuz duvarında; skimmer için olan en alt delikler) kesin. Kestiğiniz delikler duvardaki deliklerden 5-10 mm DAHA KÜÇÜK olmalıdır.
2.) Başka bir hortum bağlantısı alıp geri püskürtücü nozullardan birinin gövdesine yerleştirip sıktırın (Bakınız Şekil 6-E). Sağlamlaştırmak için teflon bant kullanın, başka yapıştırıcı malzemeler veya sağlamlaştırıcı maddeler KULLANMAYIN.
3.) Nozulu havuzun iç tarafındaki deliğe iç tarafında bir kauçuk conta, dış tarafında ise bir mantar, bir de kauçuk conta olacak şekilde yerleştirin. Bağlantının iyice oturduğuna emin olun.
4.) 3. Adımı gerçekleştirdikten sona, nozulun son elemanını contanın üzerine, havuzun iç tarafına 'bakacak' şekilde yerleştirin.
5.) Skimmer ve nozulları filtre edici tesisatla (kum filtreli pompa) hortumlar yardımı ile bağlayın. Hortumlar arasındaki bağlantıların sağlamlığını metal hortum bağlantıları kullanarak sağlayabilirsiniz .

4. SKİMMER KULLANIMI

1.) Havuzdaki optimum su seviyesi skimmer taşma savağının ortasına kadar gelecek şekilde olmalıdır.
2.) Skimmer'ın atık bölmesini hergün düzenli olarak temizleyin.
3.) Skimmer buzlu su ile dolu olmamalıdır. Havuzu sıcaklık eksi derecelere düşmeden kışa hazırlayın.
4.) Skimmer'i vakumlu temizlik aletleri ile de kullanabilirsiniz (Bakınız Ek 4 – Havuz Hijyeni)
5.) İstek üzere geri püskürtücü nozulun püskürtme ayarını değiştirerek, püskürttüğü suyun yönünü istediğiniz tarafa çevirebilirsiniz.

5. YEDEK PARÇALAR

Üretim Parti No	Parça
8919	Ön delik
8927	Kapak
8926	Taşma savağı
8928	Atık bölmesi
8929	Adaptör ve üst emme diski
8949	Geri püskürtücü nozul ve conta takımı
8905	Hortum bağlantısı 32/38 mm
8946	Contalar
8947	Vida takımı
8948	Teflon bant
MOU6040G	Dirsek boru

EK 4 – MERDİVEN MONTAJI TALİMATLARI

Farklı Azuro Havuz modelleri farklı sayıda basamaklı merdivenlere sahiptir – 2 veya 3 basamak. Havuzunuzun modeline göre merdivenin kaç basamaklı olduğunu aşağıda gösterilen çizelgede kontrol edip merdiven montajı talimatlarını okumaya devam edin .

Havuzun modeli	Merdiven
Azuro 330A, 300B, 301	2 basamak
Azuro 302, 400DL, 401DL, 402DL, 403DL, 404DL, 405DL, 406DL, 407DL	3 basamak

1. KULLANIM TALİMATLARI

Lütfen havuzu monte etmeye başlamadan önce aşağıdaki talimatları dikkatle okuyunuz:

- Havuza nereden girileceğini belirleyin. Sabit durması için, merdivenin düz bir yere yerleştirilmesi gerekir.
- Merdiven; aynı andan birden fazla kişi tarafından kullanılamaz! Merdivenin tasarımında taşıması öngörülen ağırlık **90 kg**'a kadardır.
- Havuza girerken veya çıkarken, bunu yüzünüz merdivene dönük, üzerinde sallanmadan yapın.
- Asla merdivenden havuza atlamayın.
- Merdivenin altında veya merdivenle havuz duvarı arasında yüzmeyin. Yaralanma riskiniz vardır!
- Havuzu kullanmıyorsanız, merdiveni temizleyip ve kurulayıp kaldırın.
- Merdiveni havuza yerleştirmeden önce, bütün parçalarının sağlam olup olmadığını kontrol edin.
- Merdiveni kullanım alanı dışında faaliyetler için kullanmayın.
- Engelli insanların veya küçük çocukların havuza yanlarında refakatçi olmadan girip çıkmalarına izin vermeyin!

2. AZURO 300A, 300B, 301, 302 HAVUZ MODELLERİ MERDİVENİNİN KURULMASI

Şekil 1-S

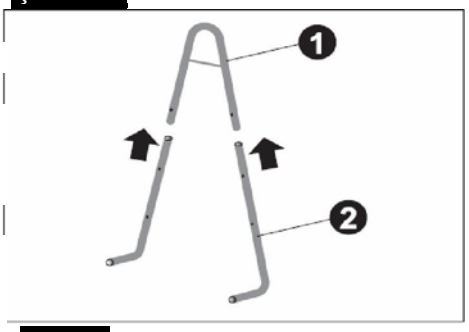

ADIM 1 – KORKULUK VE AYAKLARIN KURULMASI

Korkuluğu (**№ 1**) merdivenin ayaklarına (**№ 2**). yerleştirerek açın. Korkuluk merdivenin iki ayağı arasındaki mesafe kadar açık olmalıdır. Bakınız Şekil 1-S

ADIM 2- PLASTİK BASAMAKLARIN MONTAJI

Somunlardan (**№ 5**) birini kolun (**№ 4**). sonuna yerleştirip sıktırın. Kolu merdiven ayağındaki (**№ 2**) deliğe yavaşça iterek basamağın penceresinden (**№ 3**) yatay pozisyonda geçip merdivenin diğer ayağının penceresine ulaşacak şekilde yerleştirin.
Kol karşı taraftaki ayağın deliğinden göründüğünde başka bir vidayı kolun görünen yerine sıktırın (Bakınız Şekil 1-S). Merdiveni kurarken bütün vidaları elle, tornavida KULLANMADAN sıktırın! Yukarıdaki adımları tekrarlayarak bütün basamakları takın. Basamakları taktıktan sonra vidaları tornavidayla sıktırın; ileride merdivenin kırılmasını önlemek için fazla zorlayarak sıktırmayın.

Şekil 2-S

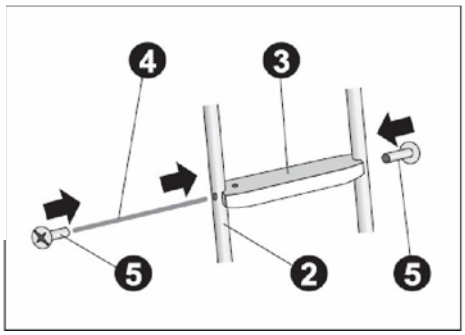

ADIM 3 – TIPALARIN TAKILMASI

Tıpaların üretim esnasında takılmamış olduğu durumda, onları merdivenin dört ayağının kenarlarına yerleştirin. Bakınız Şekil 3-S; Böylelikle merdiven kullanıma hazırdır. Bakınız Şekil 4-S

DİKKAT! Merdiven paslanmaz çelikten üretilmemiştir ve kimyasallarla teması korozyona yol açabilir. Bu sebepten dolayı havuzu kullanmadığınız zamanlarda merdiveni içinde bırakmayın!

Şekil3-S

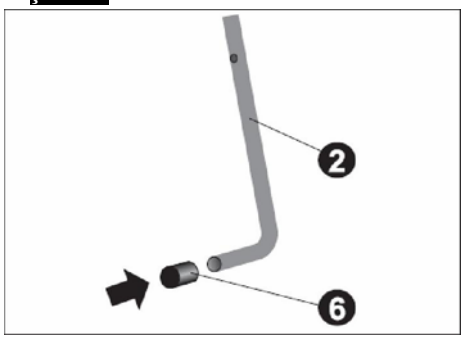

Şekil 4-S

MERDİVENİN BİLEŞENLERİ

No	Parça	125 **cm**	137cm
1	Korkuluk	2	2
2	Ayaklar	4	4
3	Plastik basamaklar	4	6
4	Kol	4	6
5	Somunlar	8	12
6	Tıpalar	4	4

3. AZURO 400, 401, 402, 403, 404, 405, 406, 407 (DELUXE) HAVUZ MODELLERİ MERDİVENİNİN KURULMASI

DL-127 MODEL MERDİVENİN PARÇALARI

No	Parça	Sayı
1	Kıvrımlı kenarlar	2
2	Modül ayaklar (dış)	2
3	Korkuluk	2
4	Bütün ayaklar (iç)	2
5	Platform tutucu	2
6	Zemin levhası	1
7	Platform 40 x 44 cm	1
8	Plastik basamaklar 40	6
9	Kol M6	6
10	Civata M8 x 35	4
11	Civata M8 x 30	2
12	Somun M8	6
13	Vida M6 x 30	14
14	Vida M6 x 25	2
15	Vida 4 x 16	4
16	Tıpalar	4

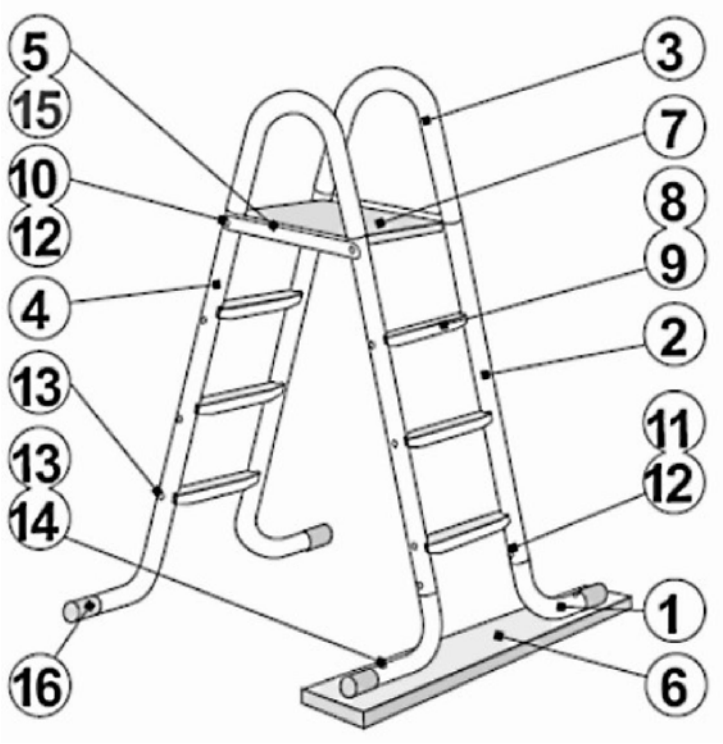

ADIM 1 – AYAKLARIN UZUNLUĞUNUN BELİRLENMESİ

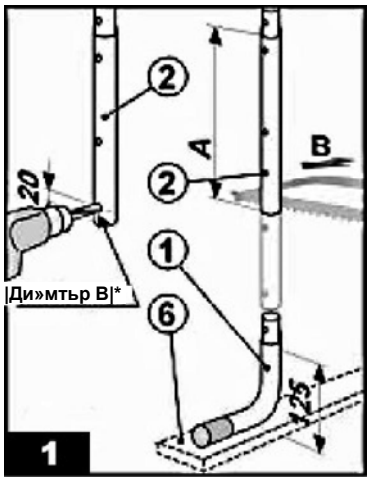

DL-127 Model merdiven De Luxe Serisi Azuro havuzlar için 123 cm havuza maksimum yükseklikte tasarlanmıştır. Merdiveni yer üstü havuzlardaa kulanacağınız gibi gömme havuzlarda da kullanabilirsiniz. **Havuzunuz yer üstü ise, lütfen doğrudan Adım 2 ile başlayınız. Bir sonraki adımlar sadece gömme havuzlar için geçerlidir:**
Havuzun dengede ve sabit durması için ayakların eğimi iki tarafta da (iç ve dış) aynı olmalıdır. Bu sebepten dolayı modül ayakların (**№ 2**) uzunluğu merdivenin konumu ve havuzun ne derecede gömme olduğuna bağlıdır. Gömme havuzlarda modül ayaklar (havuza girerken) daha kısa olmalıdır; bütün ayakları (**№ 4**) (havuzun içindekiler) ise kısaltmaya gerek yoktur çünkü onlar havuzun derinliğine uygun üretilmişlerdir.

- Kısmen gömülmüş havuzlarda – Dış modül ayaklarının uzunluğunu ne kadar kısaltacağınızı belirlemek için (Uzunluk A, Bakınız Şekil 1); onları havuzun kenarına, havuzun kullanımında duracakları yere koymalısınız. Ölçmeye başlamadan önce, uzunluğu doğru hesaplamak için KESİNLİKLE onları kıvırılmış kenarlar (**№ 1**) ve yaklaşık 125 mm kalınlığındaki zemin levhası (**№ 6**) ile birleştiriniz. Modül ayağı keseceğiniz yeri belirleyin.**Kesmeden önce iki kez ölçün!!!** Gereksiz kısmı (Uzunluk B) testere yardımı ile kesin. Kesilen yern 20 cm üstünde ve ayağın diğer delikleri tarafında matkapla 8,6 mm (en fazla 9 mm) çapında bir delik açın.

- Havuzun tamamen gömme şeklinde modül ayakları kullanmanıza gerek yoktur. Bir sonraki adımları izleyerek, resimde de gösterildiği gibi kıvrılmış kenarları (**№ 1**) korkulukla (**№ 3**) birleştirin.

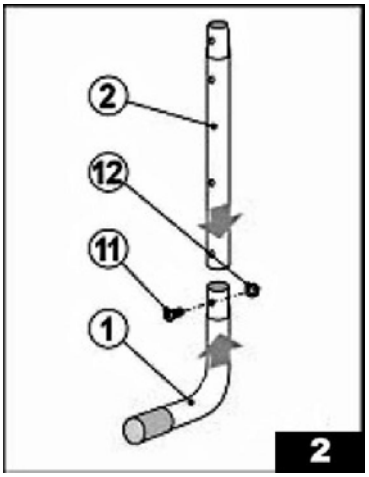

ADIM 2 – MODÜL AYAKLARIN MONTAJI

Kıvrılmış kenarlardan birer tanesini (**№ 1**) iki modül ayağa (**№ 2**); kenarların delikleri ayakların delikleriyle üst üste gelecek şekilde bastırın. (Havuzunuz tamamen yer seviyesinde gömme ise kıvrılmış kenarları **(№ 1**) doğruan korkuluğa (**№ 3**) sabitleyin). Deliklere civata (**№ 11**) ve Somunları (№ 12) yerleştirip sıktırın. Bakınız Şekil 2

ADIM 3 – PLASTİK BASAMAKLARIN MONTAJI

Vidalardan birini (**№ 13**) kollardan birinin (**№ 9**) kenarına yerleştirip sıktırın. Bakınız Şekil 3, sayfa 43

Kolu; merdiven ayağındaki (**№ 2**) veya (**№ 4**), deliğe geçirin, yavaşça içeriye doğru iterek basamağın (**№ 8**), penceresinden merdivenin diğer ayağındaki pencerenin sonuna varacak şekilde yerleştirin (Bakınız Şekil 3) Kol karşı ayağın deliğinden görüldüğünde başka bir vidayı kolun kendini gösterdiği yerde yerleştirip sıktırın. Merdiveni kurma esnasında bütün vidaları sadece elle, TORNAVİDASIZ sıktırın! Geri kalan basamakları da monte etmek için yukarıdaki adımları tekrarlayın. Merdivenin montajı bittiğinde vidaları tornavida ile sıktırın, ama merdivenin gelecekte kırılmasına yol açmamak için bunu fazla zorlayıcı YAPMAYIN.

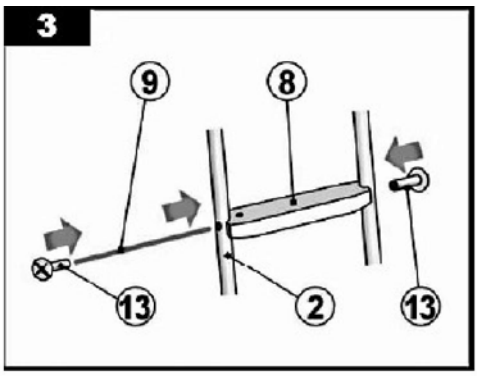

ADIM 4 – KORKULUKLARIN MONTAJI

Korkulukları (**№ 3**) ayakların üst kısmına (**№2**) ve (**№ 4**) değdirin (Bakınız Şekil 4); Korkuluğun deliklerini ayak deliklerine denk getirin. İlk platform tutucuyu (**№ 5**) ayak (**№ 2**) ve (**№ 4**) ve korkulukların (**№ 3**) bağlantı yerine monte edin
ve civata (**№ 10**) ve Somunları (**№ 12**) ayakları, korkulukları ve platform tutucuyu birleştirecek şekilde sıktırın. Aynısını diğer tarafta da yapmadan önce platformu (**№7**) takın. Platformun sabitliğini vidalarla (**№15**) sağlayın. Bakınız Şekil 4 ve 5

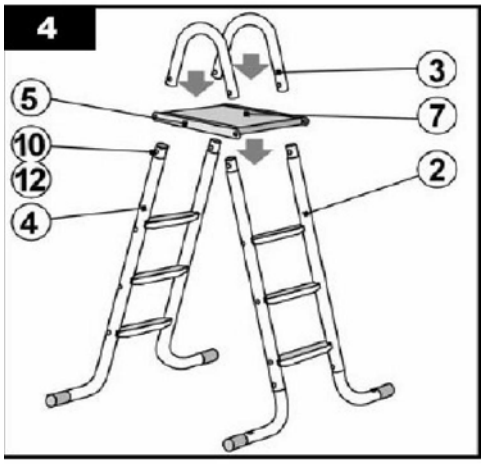

ADIM 5 – ZEMİN LEVHASI MONTAJI

Merdiveni zemin levhasına (**№ 6**) monte etmeden önce ayakların 4 alt kenarına (**№ 16**) tıpaları takmalısınız. Bunu yaptıktan sonra; zemin levhasını (**№ 6**) alın ve merdivenin kıvrımlı kenarlarında delik olan iki ayağının altına yerleştirin. Bakınız Şekil 6; Kıvrılmış kenarın deliğini levhanın deliğine denk getirdiğinizde vidaları (**№ 13**) yukarıdan yerleştirip sıktırın, alttan ise
(**№ 14**) vidaları kullanın.

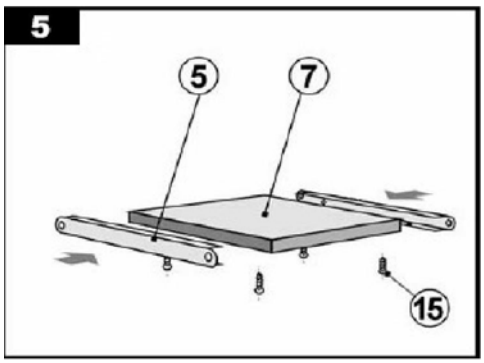

DİKKAT! Bütün vidalar sıkılmış olmalıdır ama aşırı sıkılmadığına dikkat edin, çünkü bu merdivenin bazı kısımlarına zarar verebilir!

Böylece merdiven kullanıma hazırdır!

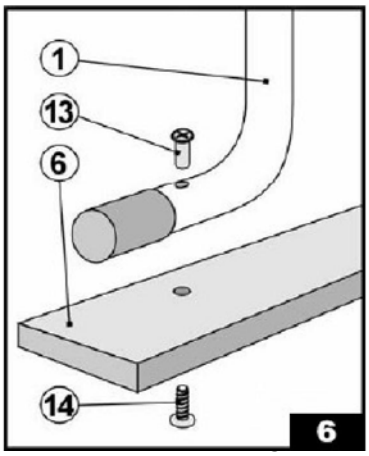

KULLANIM
Merdiveni havuza zemin levhasına birleşik ayaklarının dışarıda olacağı şekilde yerleştirin. Zemin levhasını havuzun zeminine koyarsanız köşeleri folyoya zarar verebilir! Baknız Şekil 7

Merdiven paslanmaz çelikten üretilmemiştir ve kimyasallarla teması korozyona yol açabilir. Bu sebepten dolayı havuzu kullanmadığınız zamanlarda merdiveni içinde bırakmayın!

EK 5 – HAVUZ HİJYENİ

Suyun kirlenmesi sadece yaprak, böcek vb. gibi görsel bir olay değildir. Suda çıplak çıplak gözle görünmeyen bakteri, yosun, mantar gibi bir çok mikroorganizma yaşamaktadır. Havuzu kullanan her insan suyu bir çok istenmeyen madde ile kirletir – ter, kıl, güneş koruyucu kremler ve başka kozmetik ürünlerinin yağları. Havuza girmeden önce duş almamış bir insan, içine girerek onu 600 milyondan 3,5 milyar gibi inanılmaz bir rakamda bakteri, mantar ve virüsle kirletir. İşte bu yüzden uygun ilaçlar kullanarak havuzun suyun hijyeni için düzenli çaba sarf etmeliyiz.

1. HAVUZU SU İLE DOLDURMA KURALLARI

Havuzu her yeni su ile doldurmada, özellikle de kışa hazırladıktan sonra havuza ana bir temizlik yapıp her türlü çöp ve mikroorganizmadan temizlemelisiniz. Havuzun ana temizliği, havuz suyunun ilerideki bakımını daha kolay hale getirecektir.
Havuzu doldurun ve filtre edici sistemi en az yirmi dört saatliğine çalıştırın. Büyük pislikleri temizlik aleti (ağ) yardımı ile havuzdan çıkartın, dipteki çökeltileri ise vakumlu fırça kullanarak temizleyin. Havuzu suyla doldurmanızdan hemen sonra klorür stabilize ilaçları dahil ilk klorür ilaçlamasını yapmalısınız. Bunu yaparken suda yaşayan bakteri, virüs ve diğer zararlı mikroorganizmaları yok etmiş oluyorsunuz. Havuzu doldurmak birkaç gün sürüyorsa, suyun ilaçlamasını birinci günün sonunda yapınız. Eğer suyun rengi kahverengimsi ise (genelde kuyu veya kaynak suları böyle olur), sudaki demir ve magnezyum seviyesi yüksek demektir. Bu elementler; klorür ile ilaçlamaya koagüle olarak (çözünmez parçacıklara dönüşerek) tepki gösterirler. Bu parçacıkların büyük kısmı filtre tarafından emilir. Havuzu doldurduktan sonraki ilk günde pH dengeleme çalışmaları gerekli değildir. Doldurduktan bir hafta sonra, suyun pH seviyesini pH Tester yardımı ile ölçün. Normal seviyelerde değilse uygun bir ilaçla dengeleyin. Havuzun aktif kullanıldığı dönemde suyun durumunu haftada bir kontrol etmelisiniz Düzenli bakım ve doğru pH dengesi suyun mikroorganizmalara karşı savunulmasını ve havuzun hijyenini sağlar.

2. SUYUN ÖZELLİKLERİ

Havuzu dolduracağınız suyun sertliğini önceden ölçmenizi tavsiye ederiz.
Yeterince kireçli olmayan (yumuşak) su havuzun metal kısımlarının korozyonuna yol açabilir, diğer taraftan ise kuyu veya kaynak suyu çökelti oluşturabilecek mineraller içerebilir.
Suyun özelliği mineral içeriğine (sertliğine) bağlıdır. Havuzu doldururken SADECE YUMUŞAK SU KULLANMAYIN, onu her zaman mineral içeriği açısından zengin (sert) su ile karıştırın!
Suyun çok sert olması durumunda çökelti oluşmasını engellemek için suyun sertliğini dengeleyecek ilaçlar kullanın.

3. FİLTRELEME VE HAVUZUN MEKANİK ŞEKİLDE TEMİZLENMESİ

Filtre edici sistem genelde suda yüzen atıkları temizler. Filtre edici sistemi SADECE havuzu KULLANMAZKEN çalıştırın!
Havuz suyunun yaprak, böcek, toz gibi pisliklerden aşırı kirlenmesini önlemek için kullanmadığınız zamanlarda üstünü bir örtü ile örtebilirsiniz . Bu gibi suda yüzen pislikler el aleti (ağ) yardımı ile temizlenebilir, havuzun dibine çöktüler ise vakumlu fırça kullanmanız gerecektir.

4. VAKUMLU FIRÇA KULLANIMI

Vakumlu fırça standard havuz paketinin bir parçası değildir! Satın almak için lütfen Müşteri hizmetlerimizi arayın.

Vakumlu fırça havuzun dibindeki çökeltileri temizlemek için kullanılır ve filtre edici sisteme yardım eder. Pislikleri avlayan filtreye bağlı pompa ve hortum yardımıyla vakumlu fırça tarafından emilir.

1.) Skimmer kapağını açın. Filtre edici sistemi çalıştırın.
2.) Vakumlu fırçanın hortumunu su ile doldurun (geri püskürtücü nozulların suyu ile).
3.) Hortumun bir kenarını suya batırın ve ona emme diskini takın. Suyun diskten taşmaya başlamasını bekleyin ve sonra diski hemen skimmer gövdesi ile birleştirip atık bölmesinin üzerine sağlamca sabitleyin. Disk'i skimmer'e yerleştirirken hortumun suyla dolu olduğuna ve diğer tarafının bütün süre zarfında suya gömülü olduğuna emin olun.

Adaptör kullanmayı düşünüyorsanız başka şekilde hareket etmeniz gerekecektir:

A.) Skimmer kapağını çıkartın ve taşma savağına zarar vermemek için yavaşça indirin.
Disk'i adaptörle birleştirip birlikte skimmer gövdesine yerleştirin (filtre edici sistemin çalişabilmesi için adaptör deliğinin su altında kalması gereklidir). Adaptörü havuza doğru çevirin ve filtre edici sistemi çalıştırın.
B.) Vakumlu fırçanın hortumunu su ile doldurun (geri püskürtücü nozulların suyu ile) ve bir ucunu skimmer gövdesine yerleştirilmiş olan adaptöre takın.
Bunu yaparken; hortumun iki ucunun da su altında olduğuna emin olun.
4.) Hortumun boştaki ucunu vakumlu fırçaya takın (hortumun ucu bütün bu süre zarfı içinde sürekli su altında olmalıdır).
5.) Artık vakumlu fırçayı kullanabilirsiniz. Onunla çalıştığınız sürece fırça başlığının sürekli suyun altında olduğuna ve emici sistemin soluk almadığına emin olun. Dipteki atıkları yavaşça emin, çünkü fırçanın her ani hareketi suyu bulandırıp atıkları dağıtacaktır.
6.) Vakumlu fırçayı kullandığınız her seferden sonra filtrenin durumunu ve temizlenmeye ihtiyaç olup olmadığını kontrol etmenizi öneririz.

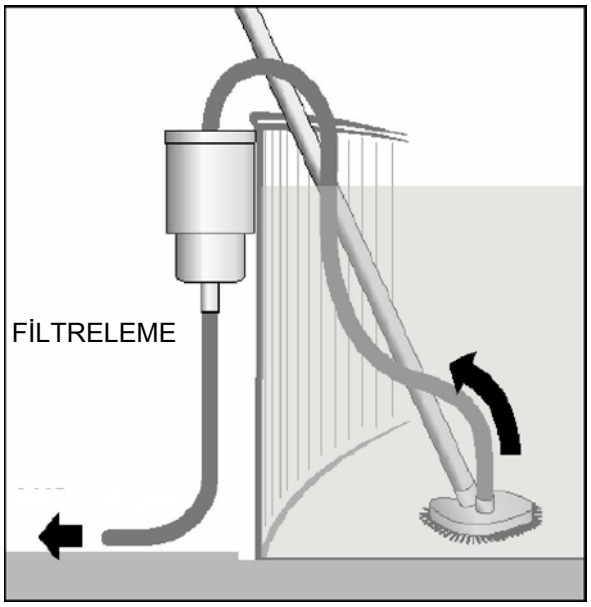

5. pH DENGESİ

Suyun pH dengesi havuzun ve havuz ekipmanının doğru çalışması için önemlidir. Bu değer tester yardımıyla en az haftada bir kez ölçülmelidir (tavsiye edileni 2 kezdir) ve gerekli ise derhal normal seviyeye getirilmelidir. **Suyun normal pH değerleri her zaman 7.2'den 7.6'ya kadar olmalıdır**. Eğer pH değeri 7'nin altında ise su pH dengesi nötr, 7'ye kadar ise - asitli, 7 üstü ise - alkalidir. pH değerinin 7.6 üstü olması durumunda; suda beyaz lekeler (kalsiyum, demir ve magnezyumun çökeltilmesi sonucu), filtre yüzeyinde plakalar, klorürlü ilaçların etkisinin azalması, klorür kokusu, göz ve ciltte hassasiyet, suda bakteri ve yosun oluşması. Eğer suyun pH değeri 6,8'den küçükse; bu havuzun plastik kısımlarının solmasına, metal kısımlarının korozyonuna ve havuzu kullanan insanların cilt ve gözlerinde hassasiyete yol açacaktır. pH değerini normal seviyelerde tutarak klorürlü dezenfeksiyon ilaçlarında maksimum etki, havuzun daha uzun kullanımını ve onu kullanan insanların komforunu sağlamış olursunuz.

6. SUYUN DEZENFEKSİYONU

Dezenfeksiyon havuz suyu bakımında en önemli kısımdır, çünkü tam da mikroorganizmaların yok edilmesi havuz suyundaki hijyen ve temizliği sağlar. Havuzu kullandığınız sezon boyunca haftada bir veya daha ciddi kirlilik durumlarında gerekirse daha sık suya klorürlü ilaçlar ilave edin. **Sudaki ideal klorür içeriği 0.5 mg/l** dir. Klorürlü ilaç kullanmadan önce suyun pH değerini kontrol etmeli ve gerekiyorsa dengelemelisiniz (bu sadece havuzu doldurduktan hemen sonraki ilk klorürlemede gerekli değildir). Suyu klorürlemek için klorür tablet veya uzun sürede çözülen klorür granülleri kullanın. Klorür stabilizatörü kullanarak klorür ilaçlarının kullanımından tasarruf edebilirsiniz. Yazın yüksek sıcaklıklarda suyun standart özelliklerini (renki sertlik vb.) değiştiren yoğun kirlilik durumlarında şok ilaçlama (yüksek dozda klorürlü ilaç) kullanın.

7. YOSUN VE KÜFTEN KORUNMA

Yosun ve küfler havuzun dibinde ve duvarlarında değişik renklerde yapışkan çökelti görünümündedir ve oluşturdukları bu katman bakterilerin çoğalmasına yardımcı olur. Onlar genelde çok sıcak havalarda veya uzun süren yağmur ve fırtınalar döneminde meydana gelirler. Sporları suya rüzgar ve tozun yardımı aracılığı ile düşüp UV radyasyon ve sıcak havanın etkisiyle gelişim gösterirler. Düzenli yosun ve küf karşıtı ilaçlar kullanmak onlarla mücadelenin en kesin ve kolay yoludur. Bazı insanlar önlem olarak sıklıkla göktaşı (bakır sülfat) kullanır ama göktaşı zehirlidir ve bu onu havuz kullanımı için son derece uygunsuz kılar ve onu KULLANMAMANIZ gerekir.

8. FLOKÜLASYON (KOAGÜLASYON, DURULMA)

Bazen; sudaki pH dengesi ve klorür içeriği tatmin edici seviyelerde olduğu durumlarda su çökelti oluşturmaya başlar. Bu; filtrenin avlayamadığı mikroskopik parçacıkların yol açtığı bir durumdur. Bu durumda suyu flokülasyon yolu ile temizlemelisiniz. Flokülasyon (ya da koagülasyon) suyun durulması, mikroskopik parçacıklarınsa daha büyük parçacıklar oluşturup vakumlu fırçadan emilebilecek hale gelebilmeleri olgusudur. Bu amaç için özel ilaçlar n.d. flokülant ve koagülantlar.

9. HAVUZUN TEMİZLENMESİ

havuzun sık kullanıldığı dönemde, özellikle suyun sertliği çok düşükse havuz duvarlarında bir çok cilt yağı, güneş koruyucu veya başka kozmetik, ter, toz, böcekler, yapraklar, tohumlar ve hava veya havuzun etrafından başka kirleticilerden oluşan çökelti görebilirsiniz.Bütün bu çökeltiler havuzda mikroorganizmaların çoğalması için uygun koşullar sağlar. Tam da bu yüzden havuz folyosunun senede en az bir kez, en uygun zaman olarak ise havuz su ile doldurulmadan önce ana temizliğinin yapılması tavsiye edilir.

10. OLMADIĞINIZ ZAMANLARDA

Tatile gitmeden veya bir süre ile uzakta olacağınız ve döndüğünüzde havuzu tekrar temizlemeden kullanmak istediğiniz zamanlarda gitmeden önce havuzun pH içeriğini 7,2 – 7,6 sınırlarında dengelemeniz, normal dozun üç katı uzun sürede çözülen klorür ilacı atmanız ve havuzun üstünü örtü ile kaplamanız gerekir. Daha sonra da filtre edici sistemi gündüz en azından 8 saatliğine öalıştırın. Geri döndüşünüzde ise filtre edici sistemi ilk açtığınızda suyun pH dengesini ve klorür içeriğini kontrol edin (kesinlikle havuzu kullanmadan önce!).

11. SU İLAÇLAMA MALZEMELERİ KULLANIMINDA ÖNEMLİ TALİMATLAR

1.) Havuzunuzdaki su için ilaç malzemeleri seçerken, kullanım ve içerik açıklamalarını dikkatlice okuyun. İlacın konsantrasyonuna dikkat edin (çok ucuz ilaçlar genelde fazla konsantre değildir, bu da onları gerçekte daha pahalı yapar).
2.) İlaçları ÇOCUKLARDAN UZAK, serin, karanlık ve rutubetsiz yerlerde muhafaza edin.
3.) Etiketteki talimatlara kesinlikle uyun. Üstünde etiket bulunmayan ilaçları SATIN ALMAYIN.
4.) İlacı satın aldıktan hemen sonra muhafaza ve kullanım talimatlarını okuyun.
5.) İlacın dozajını ayarlarken veya dökerken plastik eldiven kullanın. Bitirdikten sonra ellerinizi bol su ve sabunla yıkayın.
6.) Skimmer gövdesine hiç bir ilaç DÖKMEYİN. Klorür tabletlerinin dozunu daha iyi ayarlamak için dozimetre kullanın – üzerine gerekli miktarda tablet yerleştirip havuzda özgürce yüzmesine izin verin. Havuzu klorür tabletleri tamamen erimeden kullanmak istiyorsanız, dozimetreyi çıkartın ve klorür negatif etki yaratmayacağı, ÇOCUKLARDAN UZAK BİR YERDE bir sonraki kullanımına kadar muhafaza edin.
7.) Havuzu herhangi bir ilaçla ilaçlaması yapılırken KULLANMAYIN!
Her havuz; boyutları, iklimsel koşullar, su kalitesi v.b. koşullara bağlı olarak farklı miktar ve çeşitlerde su bakım ürünlerine ihtiyaç duyar; başka bir değişle bütün havuzlar için geçerli bir ilaç kullanma formülü vermek imkansızdır. bu sebepten dolayı, ilaç seçiminden önce suyun pH ve klorür içeriğini ölçmeye yarayan testerler edinmeniz tavsiye edilir. Sadece havunuzdaki suyun özelliklerini belirledikten sonra tam olarak nasıl ilaçlar kullanmanız gerektiğini belirleyebilirsiniz..

12....MEYDANA GELİRSE NE YAPMALIYIM?

BELİRTİ	NEDENİ	NE YAPMALIYIM?
Suda çökeltiler var	• **Havuzun uzun süreli kullanımı, yüksek sıcaklıklar, sık sık yağmur yağması, iyi bakım yapılmaması v.b.** • **Temizlenmemiş veya eskimiş filtre**	• **pH değerini 7.2-7.6 sınırları arasında dengeleyin;** • **Şok dezenfeksiyon uygulayın;** • **Filtreyi temizleyin;** • **Flokülason ilacı atıp filtre edici sistemi çalıştırın;**
Su yeşilimsi bir renkte; **Folyo, duvarlarda ve dipte kaygan**	• **Ciddi yosun ve küf istilası**	• **pH değerini 7.2-7.6 sınırları arasında dengeleyin;** • **Şok dezenfeksiyon uygulayın;** • **Yosun ve küflere karşı ilaçlama yapın ve fşltre edici sistemi çalıştırın;**
Suyun rengi kahverngi	• **Su aşırı derecede demir ve magnezyum içermektedir;**	• **pH değerini 7.2-7.6 sınırları arasında dengeleyin;** • **Şok dezenfeksiyon uygulayın;** • **Filtreyi temizleyin;** • **Flokülason ilacı atıp filtre edici sistemi çalıştırın;**
Ağır ve rahatsız edici klorür kokusu	• **Yüksek pH değeri**	• **pH değerini 7.2-7.6 sınırları arasında dengeleyin;** • **Sudaki klorür konsantresini kontrol edin;**
Göz ve cilt hassasiyeti	• **Dengelenmemiş pH değeri**	• **pH değerini 7.2-7.6 sınırları arasında dengeleyin;**

13. İLAÇ VE TESTER TÜRLERİ

Ph Dengeleyici

pH ve klorür tester	Sudaki klorür ve pH değerlerini ölçme takımı
O_2 tester	Sudaki pH, potasyum ve oksijen değerlerini ölçme takımı
Azuro pH Plus	Sudaki pH seviyesini yükseltir
Azuro pH Minus	Sudaki pH seviyesini düşürür

Dezenfeksiyon İçin Klorürlü İlaçlar

Azuro Chlor-T*	Havuz kullanımı sezonunda düzenli dezenfeksiyon için uzun sürede çözülen tabletler
Azuro Chlor Trio*	Üçlü etkili ilaç – dezenfeksiyon, flokülasyon (durulma) ve yosun ve küflerden koruma
Azuro Chlor Shock G*	Çok kirlenmiş su dezenfeksiyonu için klorür granülleri. Yosun ve küflere karşı da etkilidirler
Azuro Blue Shot*	Suyun şok dezenfeksiyonu ve su rengini değiştiren küflere karşı güçlü etkili ilaç
Azuro Chlor Stabil	Suda klorürün çözülmesini yavaşlatan ve bu şekilde klorür tasarrufu sağlayan granüller

Yosun ve Küflere Karşı

Azuro AGL*	Yosun ve küflere karşı sıvı ilaç. Başka klorürlü veya klorürsüz ilaçlarla birlikte kullanılır

Flokülasyon (Durulma)

Azuro Flokul	Suyun durulması için flokülant

Temizleme

Azuro Clear	Havuz temizliği için sıvı malzeme
Azuro Forte	Organik – ter, yağ, toz v.b. kirler dahil yoğun kirleri temizlemeye yarayan güçlü etkili sıvı temizlik malzemesi

Ek Malzemeler

Su sertliği tester'i	Su sertliğini ölçme takımı
Azuro Ca	Su sertliğini dengeler ve çökelti oluşumunu engeller
Azuro Winter*	Açık hava havuzlarını kışa hazırlamak için sıvı malzeme. Baharda havuzu kullanıma açmaya yardımcı olur

Klorür Yerine Kullanılabilen Klorürsüz İlaçlar

Azuro Mini-BIO	Küçük (çocuk) havuzların dezenfeksiyonu için zararsız ilaç. Azuro Mini-OXI ile birlikte kullanılır
Azuro Mini-OXI *	Küçük havuzların dezenfeksiyonu için zararsız, doğal içerikli zararsız ilaç. Azuro Mini-Bio ile birlikte kullanılır
Azuro Oxi L*	Suyu aktif oksijenle zenginleştiren zararsız klorür muadili

YüzHavuz Prefabrik